HOLEX

Manufacturer
Hoffmann GmbH Qualitätswerkzeuge
Haberlandstr. 55, 81241 Munich, Germany
www.hoffmann-group.com

UM0001024 Copyright © Hoffmann Group

HOLEX

Kopfhalterung, Helmhalterung

097881, 097882

Gebrauchsanleitung

Instructions for use | Ръководство за употреба | Návod k použití | Brugsvejledning | Modo de empleo | Használati útmutató | Upute za upotrebu | Käyttöohje | Instructions d'utilisation | Istruzioni per l'uso | Gebruiksaanwijzing | Bruksanvisning | Instrukcja użytkowania | Instruções de utilização | Manual de utilizare | Návod na použitie | Navodila za uporabo | Bruksanvisning

de en bg cs da es hu hr fi fr it nl no pl pt ro sk sl sv

A

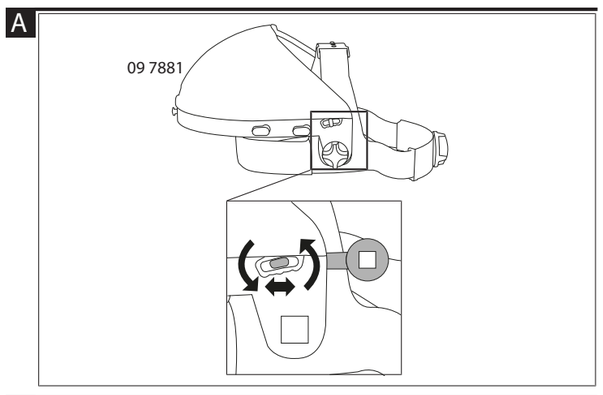

B

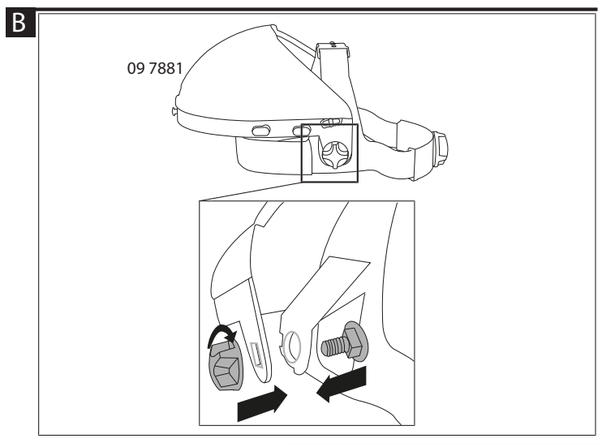

C

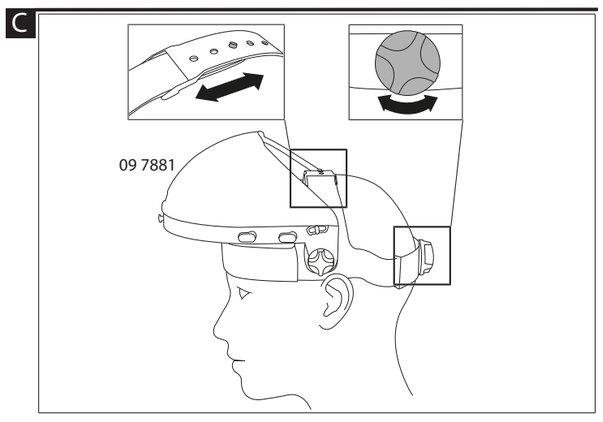

D

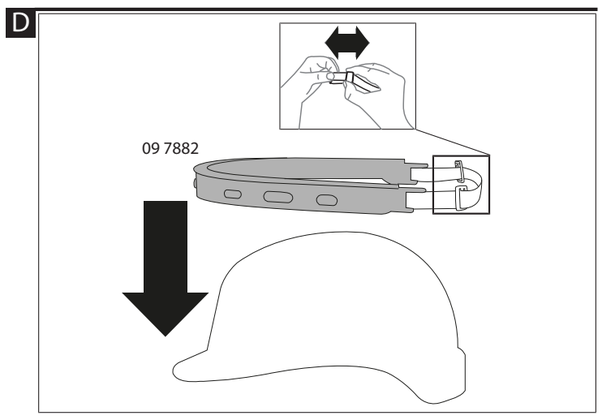

de KOPFHALTERUNG, HELMHALTERUNG

1. ALLGEMEINE HINWEISE

Bedienungsanleitung lesen, beachten, für späteres Nachschlagen aufbewahren und jederzeit verfügbar halten.

2. PRODUKTBESCHREIBUNG

2.1 KOPFHALTERUNG
Kopfhalterung mit Schaumstoffpolster und Drehverschluss zur Größenverstellung. Scheibenneigung einstellbar.

2.2 HELMHALTERUNG
Helmhalterung mit zweistufigem Klappmechanismus.

3. SICHERHEIT

3.1 GRUNDLEGENDE SICHERHEITSHINWEISE

Allergische Reaktion
Verwendetes Material gilt als hypoallergen, dennoch kann es bei Kontakt mit empfindlicher Haut zu allergischer Reaktion kommen.
► Bei allergischer Reaktion, Gesichtsschutz nicht mehr verwenden. Arzt aufsuchen.

Beschädigter Gesichtsschutz
Beeinträchtigung der Schutzwirkung durch Beschädigung oder starke Verschmutzung.
► Äußere Sichtprüfung auf Kratzer, Absplitterungen oder andere Beschädigungen des Gesichtsschutzes vor jeder Verwendung.
► Verkratzten oder beschädigten Gesichtsschutz ersetzen und nicht mehr verwenden.

Abweichungen zwischen Scheiben- und Rahmenkennzeichnung
Verletzungsgefahr durch unzureichenden Schutz durch Gesichtsschutz.
► Bei Abweichungen zwischen den Kennzeichnungen, ist der geringere Wert zu berücksichtigen.

3.2 BESTIMMUNGSGEMÄSSE VERWENDUNG

3.2.1 Kopfhalterung
Zur Aufnahme eines Klarvisiers. Zum direkten Tragen am Kopf ohne Kopfschutz. Mit Klarvisier Nr. 097883, 097884 kombinierbar. Verwendung bei Raumtemperatur. Für Einsatz bei extrem hohen Temperaturen benötigen Halterungs- und Visierkennzeichnung den Buchstaben T hinter dem Buchstaben für mechanische Festigkeit. Andernfalls Gesichtsschutz nur bei Raumtemperatur verwenden.

3.2.2 Helmhalterung
Zur Aufnahme eines Klarvisiers. Mit Schutzhelm mit gerader Form und Klarvisier Nr. 097883, 097884 kombinierbar. Verwendung bei Raumtemperatur. Für Einsatz bei extrem hohen Temperaturen benötigen Halterungs- und Visierkennzeichnung den Buchstaben T hinter dem Buchstaben für mechanische Festigkeit. Andernfalls Gesichtsschutz nur bei Raumtemperatur verwenden.

3.2.3 Halterungskennzeichnung
Referenzcode auf Halterung und Visier beachten.

Kurzzeichen Hersteller	
HO	HOLEX
Norm	
EN 166	Angewendete Norm
Mechanische Festigkeit	
B	Stoß mit mittlerer Energie 120 m/s

Bei Abweichungen zwischen Halterungs- und Visierkennzeichnung ist der geringere Wert zu berücksichtigen.

3.3 SACHWIDRIGER EINSATZ

3.3.1 Kopfhalterung
Nicht mit Kopfschutz kombinieren. Schutzwirkung darf durch Kombination mit anderer Schutzausrüstung nicht beeinträchtigt und der Benutzer in seiner Tätigkeit nicht behindert werden. Nur Klarvisier montieren, das für Halterung vorgesehen ist.

3.3.2 Helmhalterung
Schutzwirkung darf durch Kombination mit anderer Schutzausrüstung nicht beeinträchtigt und der Benutzer in seiner Tätigkeit nicht behindert werden. Nur Klarvisier montieren, das für Halterung vorgesehen ist.

4. MONTAGE

⚠ VORSICHT

Verletzungsgefahr durch Übertragung von Stößen
Gesichtsschutz, der über Brille getragen wird, kann Stöße übertragen und Anwender verletzen.
► Auf richtigen Sitz von Brille und Gesichtsschutz achten.

4.1 KOPFHALTERUNG

4.1.1 Scheibenneigung einstellen
A
✓ Visieraufnahme ist demontiert.
1. Verstellhebel waagerecht stellen und an gewünschte Position schieben.
2. Verstellhebel nach unten drehen.
3. Visieraufnahme mit Kopfhalterung verschrauben.

4.1.2 Montage
B
1. Visieraufnahme über gepolsterte Seite der Kopfhalterung ausrichten.
2. Visieraufnahme mit Kopfhalterung verschrauben.

4.1.3 Aufsetzen
C
1. Kopfhalterung mit gepolsterter Seite an Stirn aufsetzen.
2. Gurt anpassen bis Kopfbügel am Kopf anliegt.
3. Drehverschluss festdrehen bis Kopfhalterung eng am Kopf anliegt.

4.2 HELMHALTERUNG

4.2.1 Montage
D
1. Helmhalterung mit Gummizug an Schutzhelm befestigen.
2. Weite der Helmhalterung durch Gummizug anpassen.
   ► Helmhalterung liegt fest an Schutzhelm an.

5. REINIGUNG

Verunreinigungen mit milder Seifenlauge und lauwarmen Wasser entfernen. Anschließend abwaschen und mit weichem, sauberem, nicht scheuerndem Baumwolltuch abtupfen. Keine alkoholischen sowie schleifmittel- oder lösungsmittelhaltigen Reinigungsmittel verwenden. Nicht mit Papiertüchern reinigen.

6. TRANSPORT

In Schutzhülle oder Aufbewahrungsbox transportieren.

7. LAGERUNG

In Schutzhülle oder Aufbewahrungsbox lagern. Bei Temperaturen zwischen +5°C und +40°C und relativer Luftfeuchtigkeit unter 90% lagern. Nicht in Nähe von ätzenden, aggressiven, chemischen Substanzen, Lösungsmitteln, Feuchtigkeit und Schmutz lagern.

8. VERFALLSZEIT

Spätestens 2 Jahre nach Herstellungsdatum, sowie bei Schäden oder starker Verschmutzung entsorgen. Herstellungsdatum siehe Aufdruck (MM/JJJJ) auf Verpackung oder Etikett.

9. ENTSORGUNG

Nach bestimmungsgemäßer Verwendung im Hausmüll entsorgen.

10. ZERTIFIZIERUNG

Gesichtsschutz gemäß EN 166:2001. Übereinstimmung mit PSA-Verordnung (EU) 2016/425. Risikoklasse II.
Geprüft und zertifiziert durch: CCQS UK, Ltd. · 5 Harbour Exchange Square · Canary Wharf · London E14 9GE · United Kingdom · Notified Body number: 1105
EU-Konformitätserklärung steht unter folgender Adresse zur Verfügung:
https://www.hoffmann-group.com/service/downloads/doc

en HEAD ATTACHMENT, HELMET ATTACHMENT

1. GENERAL INSTRUCTIONS

Read the instructions for use, follow them and keep them available for later reference.

2. PRODUCT DESCRIPTION

2.1 HEAD ATTACHMENT
Head attachment with foam padding and rotary lock for size adjustment. Adjustable angle of the visor.

2.2 HELMET ATTACHMENT
Helmet attachment with two-position flap mechanism.

3. SAFETY

3.1 FUNDAMENTAL SAFETY INSTRUCTIONS

Allergic reaction
The material used is classed as hypoallergenic; nevertheless contact with sensitive skin may evoke an allergic reaction.
► In the event of an allergic reaction, stop using the visor. Consult a doctor.

Damage to the visor
Impairment of the protective effect by damage to the visor or heavy soiling of it.
► On each occasion before use, perform an external visual inspection of the visor for scratches, splintering or other damage.
► If a visor is scratched or damaged, replace it and stop using it.

Conflicts between the frame reference code and lens reference code
Risk of injury due to insufficient protection provided by the visor.
► If there is conflict between the frame reference code and lens reference code, the lower value is the effective value.

3.2 INTENDED USE

3.2.1 Head attachment
For attaching a clear visor. For wearing directly on the head, without head protection. Can be combined with clear visor No. 097883, 097884. Use at room temperature. If protection against high speed particles at extremes of temperature is required then the selected eye-protector should be marked with the letter T immediately after the impact letter, i. e. FT, BT or AT. If the impact letter is not followed by the letter T then the eye-protector shall be only be used against high speed particles at room temperature.

3.2.2 Helmet attachment
For attaching a clear visor. Can be combined with safety helmets with straight shape and clear visor No. 097883, 097884. Use at room temperature. If protection against high speed particles at extremes of temperature is required then the selected eye-protector should be marked with the letter T immediately after the impact letter, i. e. FT, BT or AT. If the impact letter is not followed by the letter T then the eye-protector shall be only be used against high speed particles at room temperature.

3.2.3 Reference code marked on the retainer
Use in accordance with the reference code marked on the retainer and the visor.

Manufacturer's code	
HO	HOLEX
Standard	
EN 166	Standard applied
Mechanical strength	
B	Medium energy impact 120 m/s

If there is conflict between the reference code marked on the retainer and on the visor, the lower value is the effective value.

3.3 USE CONTRARY TO THE INTENDED PURPOSE

3.3.1 Head attachment
Not for combination with head protection. Combination with other protective equipment must not impair the protective effect and must not hinder the wearer in his activities. Mount clear visors only on attachments intended to take them.

3.3.2 Helmet attachment
Combination with other protective equipment must not impair the protective effect and must not hinder the wearer in his activities. Mount clear visors only on attachments intended to take them.

4. ASSEMBLY

⚠ CAUTION

Risk of injury by transmission of impacts
Visors that are worn over glasses can transmit impacts and injure the user.
► Make sure that both glasses and visor are seated correctly.

4.1 HEAD ATTACHMENT

4.1.1 Adjusting the angle of the visor
A
✓ The visor attachment must be dismantled.
1. Move the adjustment lever to the horizontal position and slide the visor to the desired position.
2. Move the adjustment lever to the vertically downwards position.
3. Bolt the visor attachment to the head attachment.

4.1.2 Assembly
B
1. Align the visor attachment over the padded side of the head attachment.
2. Bolt the visor attachment to the head attachment.

4.1.3 Putting on
C
1. Put on the head attachment with the padded side to the brow.
2. Adjust the strap until the headband lies against the head.
3. Screw the rotary catch tight until the head attachment lies snugly against the head.

4.2 HELMET ATTACHMENT

4.2.1 Assembly
D
1. Secure the helmet attachment to the safety helmet with the elasticated band.
2. Use the elasticated band to adjust the width of the helmet attachment.
   ► The helmet attachment must be securely attached to the safety helmet.

5. CLEANING

Remove soiling with lukewarm water and mild soap solution. Then wash it and pat it dry with a soft non-abrasive cotton cloth. Do not use alcoholic, abrasive or solvent-based cleaning agents. Do not use paper tissues to clean it.

6. TRANSPORT

Transport in a protective case or storage box.

7. STORAGE

Store in a protective case or storage box. Store at temperatures between +5°C and +40°C and at a relative atmospheric humidity less than 90%. Do not store close to corrosive or aggressive chemical substances, solvents, moisture or dirt.

8. EXPIRY DATE

If they are older than 2 years since the date of manufacture, or if they are heavily soiled, dispose of it. See the printed date (MM/YYYY) on the packaging or label for the date of manufacture.

9. DISPOSAL

After they have been used correctly they can be disposed of in domestic waste.

10. CERTIFICATION

Visor to EN 166:2001. Compliance with PPE Regulation (EU) 2016/425. Risk class II
Tested and certified by: CCQS UK, Ltd. · 5 Harbour Exchange Square · Canary Wharf · London E14 9GE · United Kingdom · Notified Body number: 1105
The EU declaration of conformity can be found under the following address: https://www.hoffmann-group.com/service/downloads/doc

bg ДЪРЖАЧ ЗА ГЛАВА, ДЪРЖАЧ ЗА КАСКА

1. ОБЩИ УКАЗАНИЯ

Прочетете, спазвайте и запазете за по-късна справка ръководството за потребителя и го съхранявайте на достъпно място по всяко време.

2. ОПИСАНИЕ НА ПРОДУКТА

2.1 ДЪРЖАЧ ЗА ГЛАВА
Държач за глава с облицовка от пенопласт и фиксатор за регулиране на размера. Регулируем наклон на стъклото.

2.2 ДЪРЖАЧ ЗА КАСКА
Държач за каска с двустепенен механизъм на затваряне.

3. БЕЗОПАСНОСТ

3.1 ОСНОВНИ УКАЗАНИЯ ЗА БЕЗОПАСНОСТ

Алергична реакция
Използваният материал се счита за хипоалергенен, но при контакт с чувствителна кожа е възможна алергична реакция.
► При поява на алергична реакция повече не използвайте защитата за лицето. Потърсете лекарска помощ.

Повредена защита за лицето
Нарушен защитен ефект при повреда или силно замърсяване.
► Визуална проверка за надраскания, счупвания или други повреди на защитата за лицето преди всяка употреба.
► Сменете надраскана или повредена защита за лицето и не я използвайте повече.

Отклонения между маркировките на стъклото и рамката
Опасност от нараняване поради недостатъчна защита на лицето.
► При отклонения между маркировките трябва да се взима по-ниската стойност.

3.2 УПОТРЕБА ПО ПРЕДНАЗНАЧЕНИЕ

3.2.1 Държач за глава
За поставяне на един прозрачен лицев щит. За директно носене на главата без защита за глава. Може да се комбинира с прозрачни лицеви щитове № 097883, 097884. Употреба при стайна температура. За използване при екстремно високи температури се нуждаете от обозначение на държача и лицевия щит с буквата T след буквата за механична устойчивост. В противен случай носете защитата за лице само при стайна температура.

3.2.2 Държач за каска
За поставяне на един прозрачен лицев щит. Може да се комбинира с предпазна каска с права форма и прозрачен лицев щит № 097883, 097884. Употреба при стайна температура. За използване при екстремно високи температури се нуждаете от обозначение на държача и лицевия щит с буквата T след буквата за механична устойчивост. В противен случай носете защитата за лице само при стайна температура.

3.2.3 Обозначение на държача
Спазвайте референтния код върху държача и лицевия щит.

Условно обозначение производител	
HO	HOLEX
Стандарт	
EN 166	Приложен стандарт
Механична устойчивост	
B	Удар със средна енергия 120 m/s

При отклонения между маркировките на държача и лицевия щит трябва да се взима по-ниската стойност.

3.3 УПОТРЕБА НЕ ПО ПРЕДНАЗНАЧЕНИЕ

3.3.1 Държач за глава
Не комбинирайте със защита за глава. Защитният ефект не трябва да се нарушава поради комбинация с други предпазни средства и дейността на потребителя не трябва да се възпрепятства. Монтирайте само прозрачен лицев щит, предназначен за държач.

3.3.2 Държач за каска
Защитният ефект не трябва да се нарушава поради комбинация с други предпазни средства и дейността на потребителя не трябва да се възпрепятства. Монтирайте само прозрачен лицев щит, предназначен за държач.

4. МОНТАЖ

⚠ ПОВИШЕНО ВНИМАНИЕ

Опасност от нараняване поради предаване на удари
Защитата за лице, която се носи върху очила, може да предава удари и да нарани потребителя.
► Внимавайте за правилно положение на очилата и защитата за лице.

4.1 ДЪРЖАЧ ЗА ГЛАВА

4.1.1 Регулиране на наклона на стъклото
A
✓ Приемното гнездо за лицевия щит е демонтирано.
1. Установете лоста в хоризонтално положение и го избутайте желаното положение.
2. Завъртете лоста надолу.
3. Навийте гнездото за лицевия щит с държача за глава.

4.1.2 Монтаж
B
1. Ориентирайте гнездото за лицевия щит над облицованата страна на държача на главата.
2. Навийте гнездото за лицевия щит с държача за глава.

4.1.3 Поставяне
C
1. Поставете държача за глава с облицованата страна на челото.
2. Стегнете ремъка така, че лентата за глава да легне върху главата.
3. Стегнете фиксатора така, че държачът за глава да легне плътно на главата.

4.2 ДЪРЖАЧ ЗА КАСКА

4.2.1 Монтаж
D
1. Закрепете държача за каска с гумената лента към предпазната каска.
2. Регулирайте ширината на държача за каска с гумената лента.
   ► Държачът за каска приляга здраво на предпазната каска.

5. ПОЧИСТВАНЕ

Отстранете замърсяванията с мека сапунена луга и хладка вода. След това измийте и подсушете с потупвания с мека, чиста, неабразивна памучна кърпа. Не използвайте почистващи средства, съдържащи алкохол, абразиви или разтворители. Не почиствайте с хартиени кърпи.

6. ТРАНСПОРТИРАНЕ

Транспортирайте в защитен калъф или кутия за съхранение.

7. СЪХРАНЕНИЕ

Съхранявайте в защитен калъф или в кутия за съхранение. Съхранявайте при температура между +5°C и +40°C и относителна влажност на въздуха под 90%. Не съхранявайте в близост до разяждащи, агресивни, химически вещества, разтворители, влага и замърсяване.

8. СРОК НА ГОДНОСТ

Предайте за отпадъци най-късно 2 години след датата на производство, както и при повреди или силно замърсяване. За датата на производство вж. маркировката (ММ/ГГГГ) на опаковката или етикета.

9. ПРЕДАВАНЕ ЗА ОТПАДЪЦИ

След употреба по предназначение изхвърлете с битовите отпадъци.

10. СЕРТИФИКАЦИЯ

Защита за лицето в съответствие с EN 166:2001. Съответствие с регламента относно ЛПС (ЕС) 2016/425. Рисков клас II.
Изпитано и сертифицирано от: CCQS UK, Ltd. · 5 Harbour Exchange Square · Canary Wharf · London E14 9GE · Обединено кралство · Номер на нотифициран орган: 1105
Декларацията на ЕС за съответствие е на разположение на следния адрес:
https://www.hoffmann-group.com/service/downloads/doc

cs HLAVOVÝ DRŽÁK, DRŽÁK NA HELMU

1. OBECNÉ POKYNY

Návod k obsluze si přečtěte, dodržujte ho, uschovejte pro pozdější použití a mějte ho vždy po ruce.

2. POPIS VÝROBKU

2.1 HLAVOVÝ DRŽÁK
Hlavový držák s pěnovými polštářky a otočným uzávěrem pro nastavení velikosti. Nastavitelný sklon zorníku.

2.2 DRŽÁK NA HELMU
Držák na helmu s dvoustupňovým sklopným mechanizmem.

3. BEZPEČNOST

3.1 ZÁKLADNÍ BEZPEČNOSTNÍ POKYNY

Alergická reakce
Materiál použitý platí jako hypoalergenní, přesto však může při kontaktu s citlivou pokožkou způsobit alergické reakce.
► V případě alergické reakce již ochranu obličeje nepoužívejte. Vyhledejte lékaře.

Poškozená ochrana obličeje
Ovlivnění ochranného účinku při poškození nebo silném znečištění.
► Před každým použitím vnější vizuální kontrola z hlediska poškrábání, odlupování nebo jiného poškození.
► Poškrábanou nebo poškozenou ochranu vyměňte a dále ji nepoužívejte.

Odchylky mezi označením zorníků a rámu
Nebezpečí poranění nedostatečným zakrytím obličejovou ochranou.
► V případě odchylek mezi označeními se musí zohlednit nižší hodnota.

3.2 STANOVENÉ POUŽITÍ

3.2.1 Hlavový držák
K upevnění čirého štítu. Při přímé nošení na hlavě bez ochrany hlavy. Kombinovatelný s čitým štítem č. 097883, 097884. Použití při teplotě místnosti. Pro použití za extrémně vysokých teplot si vyžaduje označení držáku a štítu písmeno T za písmenem pro mechanickou pevnost. Jinak používejte ochranu obličeje jen při teplotě místnosti.

3.2.2 Držák na helmu
K upevnění čirého štítu. Lze kombinovat s ochrannou helmou rovného tvaru a čirým štítem č. 097883, 097884. Použití při teplotě místnosti. Pro použití za extrémně vysokých teplot si vyžaduje označení držáku a štítu písmeno T za písmenem pro mechanickou pevnost. Jinak používejte ochranu obličeje jen při teplotě místnosti.

3.2.3 Označení držáku
Věnujte pozornost referenčnímu kódu na držáku a na štítu.

Zkratka výrobce	
HO	HOLEX
Norma	
EN 166	Použitá norma
Mechanická pevnost	
B	Náraz se střední energií 120 m/s

V případě odchylek mezi označením držáku a štítu se musí zohlednit nižší hodnota.

3.3 NESPRÁVNÉ POUŽITÍ

3.3.1 Hlavový držák
Nekombinujte s ochranou hlavy. Ochranný účinek nesmí být ovlivněn kombinací s jinými ochrannými prostředky a nesmí uživatele omezovat v jeho činnosti. Montujte jen čirý štít, který je určený pro držák.

3.3.2 Držák na helmu
Ochranný účinek nesmí být ovlivněn kombinací s jinými ochrannými prostředky a nesmí uživatele omezovat v jeho činnosti. Montujte jen čirý štít, který je určený pro držák.

4. MONTÁŽ

⚠ UPOZORNĚNÍ

Nebezpečí poranění přenosem nárazů
Ochrana obličeje, která se nosí přes dioptrické brýle, může přenášet nárazy a poranit tak uživatele.
► Dbejte na správné usazení brýlí a ochrany obličeje.

4.1 HLAVOVÝ DRŽÁK

4.1.1 Nastavení sklonu zorníku
A
✓ Upevnění štítu je demontováno.
1. Nastavovací páku nastavte vodorovně a do požadované polohy.
2. Otočte nastavovací páku dolů.
3. Upevnění štítu sešroubujte s hlavovým držákem.

4.1.2 Montáž
B
1. Upevnění štítu vyrovnejte přes vypolstrovanou stranu hlavového držáku.
2. Upevnění štítu sešroubujte s hlavovým držákem.

4.1.3 Nasazení
C
1. Hlavový držák si nasaďte polstrovanou stranou na čelo.
2. Pásek uzpůsobte tak, aby přiléhal k hlavě.
3. Otočný uzávěr dotáhněte pevně, dokud hlavový držák pevně nepřiléhá k hlavě.

4.2 DRŽÁK NA HELMU

4.2.1 Montáž
D
1. Držák na helmu s gumovým řemínkem upevněte na ochrannou helmu.
2. Široké hlavové držáky přizpůsobte gumovým páskem.
   ► Držák na helmu přiléhá těsně k ochranné helmě.

5. ČIŠTĚNÍ

Nečistoty odstraňte jemným mýdlovým louhem a vlažnou vodou. Poté omyjte a osušte měkký, čistým bavlněným hadříkem, který nedře. Nepoužívejte čisticí prostředky obsahující alkohol, brusivo nebo rozpouštědla. Nečistěte papírovými ubrousky.

6. PŘEPRAVA

Přepravovat v ochranném pouzdře nebo skladovací krabici.

7. SKLADOVÁNÍ

Skladovat v ochranném pouzdře nebo skladovací krabici. Skladujte při teplotách mezi +5°C a +40°C a relativní vlhkosti vzduchu nižší než 90%. Neskladujte v blízkosti žíravin, agresivních, chemických substancí, rozpouštědel, vlhkosti a nečistot.

8. ŽIVOTNOST

Zlikvidujte nejpozději 2 let po datu výroby a také v případě poškození nebo silného znečištění. Datum výroby viz potisk (MM/RRRR) na obalu nebo na etiketě.

9. LIKVIDACE

Po správném použití likvidujte v odpadu z domácnosti.

10. CERTIFIKACE

Ochrana obličeje podle EN 166:2001. Shoda s nařízením PSA (EU) 2016/425. Třída rizika II.
Přezkoušeno a certifikováno: CCQS UK, Ltd. · 5 Harbour Exchange Square · Canary Wharf · London E14 9GE · United Kingdom · Notified Body number: 1105
EU-prohlášení o shodě viz níže uvedená adresa:
https://www.hoffmann-group.com/service/downloads/doc

da HOVEDHOLDER, HJELMHOLDER

1. GENERELLE HENVISNINGER

Læs og følg betjeningsvejledningen. Opbevar den og hold den altid tilgængelig til senere brug.

2. PRODUKTBESKRIVELSE

2.1 HOVEDHOLDER
Hovedholder med skumgummipolster og drejelukning til størrelsesindstilling. Glassets hældning kan indstilles.

2.2 HJELMHOLDER
Hjelmholder med klapmekanisme med to trin.

3. SIKKERHED

3.1 GRUNDLÆGGENDE SIKKERHEDSANVISNINGER

Allergisk reaktion
Det anvendte materiale er hypoallergent, men der kan forekomme allergiske reaktioner ved kontakt med følsom hud.
► I tilfælde af allergiske reaktioner må ansigtsbeskyttelsen ikke længere anvendes. Opsøg en læge.

Beskadiget ansigtsbeskyttelse
Forringelse af beskyttelseseffekten ved beskadigelse eller kraftig tilsmudsning.
► Visuel kontrol for ridser, splinter og andre beskadigelser på ydersiden af ansigtsbeskyttelsen før hver brug.
► Ridsede eller beskadigede ansigtsbeskyttelser skal udskiftes og må ikke bruges.

Afvigelser mellem glas- og rammemærkning
Fare for kvæstelser på grund af utilstrækkelig beskyttelse fra ansigtsbeskyttelsen.
► Ved afvigelser mellem mærkningerne skal man anvende den lavere værdi.

3.2 BESTEMMELSESMÆSSIG ANVENDELSE

3.2.1 Hovedholder
Til at holde et transparent visir. Til at blive båret direkte på hovedet uden hovedbeskyttelse. Kan kombineres med transparent visir nr. 097883, 097884. Anvendelse ved rumtemperatur. Ved anvendelse under ekstremt høje temperaturer skal holder. og visirmærkningen have bogstavet T efter bogstaverne for den mekaniske styrke. Ellers kan ansigtsbeskyttelsen kan anvendes ved rumtemperatur.

3.2.2 Hjelmholder
Til at holde et transparent visir. Kan kombineres med beskyttelseshjelm i lige form og transparent visir nr. 097883, 097884. Anvendelse ved rumtemperatur. Ved anvendelse under ekstremt høje temperaturer skal holder. og visirmærkningen have bogstavet T efter bogstaverne for den mekaniske styrke. Ellers kan ansigtsbeskyttelsen kan anvendes ved rumtemperatur.

3.2.3 Holdermærkning
Vær opmærksom på referencekoden på holderen og visiret.

Forkortelse, producent	
HO	HOLEX
Standard	
EN 166	Anvendt standard
Mekanisk styrke	
B	Stød med middel energi 120 m/s

Ved afvigelser mellem holderens og visirets mærkning skal den laveste værdi anvendes.

3.3 UKORREKT ANVENDELSE

3.3.1 Hovedholder
Må ikke kombineres med hovedbeskyttelse. Beskyttelseseffekten må ikke forringes i kombination med andet beskyttelsesudstyr, og brugeren må ikke påvirkes negativt under arbejdet. Montér kun det transparente visirer, der er beregnet til holderen.

3.3.2 Hjelmholder
Beskyttelseseffekten må ikke forringes i kombination med andet beskyttelsesudstyr, og brugeren må ikke påvirkes negativt under arbejdet. Montér kun det transparente visirer, der er beregnet til holderen.

4. MONTERING

⚠ FORSIGTIG

Fare for kvæstelser som følge af overførsel af slag
Ansigtsbeskyttelsen, som bæres over brillerne, kan overføre slag og kvæste brugeren.
► Sørg for, at brillerne og ansigtsbeskyttelsen sidder korrekt.

4.1 HOVEDHOLDER

4.1.1 Indstilling af glassets hældning
A
✓ Visirholderen er afmonteret.
1. Stil justeringsarmen vandret, og flyt til den ønskede position.
2. Drej justeringsarmen nedad.
3. Skru visirholderen sammen med holdholderen.

4.1.2 Montering
B
1. Justér visirholderen over hovedholderens polstrede side.
2. Skru visirholderen sammen med holdholderen.

4.1.3 Påsætning
C
1. Sæt hovedholderen med den polstrerede side på panden.
2. Tilpas selen, indtil hovedbøjlen ligger mod hovedet.
3. Drej drejelukningen fast, indtil hovedholderen sidder tæt mod hovedet.

4.2 HJELMHOLDER

4.2.1 Montering
D
1. Fastgør hjelmholderen med gummikablet på beskyttelseshjelmen.
2. Tilpas hjelmholderen bredde med gummikablet.
   ► Hjelmholderen ligger tæt mod beskyttelseshjelmen.

5. RENGØRING

Fjern snavs med en mild blanding af sæbelud og lunkent vand. Vaskes herefter og duppes af med en blød, ren og ikke-skurrende bomuldsklud. Der må ikke anvendes rengøringsmidler med alkohol, slibemidler eller opløsningsmidler. Må ikke rengøres med papirservietter.

6. TRANSPORT

Skal transporteres i beskyttelseshylsteret eller i opbevaringsboksen.

7. OPBEVARING

Skal opbevares i beskyttelseshylsteret eller i opbevaringsboksen. Skal opbevares ved temperaturer mellem +5°C og +40°C og en relativ luftfugtighed på maks. 90 %. Må ikke opbevares i nærheden af ætsende, aggressive eller kemiske stoffer, opløsningsmidler, fugt og snavs.

8. UDLØBSDATO

Skal bortskaffes i tilfælde af beskadigelser eller stærk tilsmudsning, dog senest 2 år efter fremstillingsdatoen. Se påtryk med fremstillingsdato (MM/ÅÅÅÅ) på emballagen eller etiketten.

9. BORTSKAFFELSE

Kan bortskaffes som husholdningsaffald efter bestemmelsesmæssig anvendelse.

10. CERTIFICERING

Ansigtsbeskyttelse iht. EN 166:2001. Overensstemmelse med direktiv (EU) 2016/425 om personlige værnemidler. Risikoklasse II.
Kontrolleret og certificeret af: CCQS UK, Ltd. · 5 Harbour Exchange Square · Canary Wharf · London E14 9GE · United Kingdom · Notified Body number: 1105
EU-overensstemmelseserklæringen findes på følgende adresse:
https://www.hoffmann-group.com/service/downloads/doc

es SOPORTE PARA LA CABEZA, SOPORTE DE CASCO

1. INDICACIONES GENERALES

Lea, observe y conserve el manual de instrucciones de uso para consultas posteriores, y téngalo siempre a mano.

2. DESCRIPCIÓN DEL PRODUCTO

2.1 SOPORTE PARA LA CABEZA

Soporte para la cabeza con acolchado de plástico celular y cerrojo para ajustar el tamaño. Inclinación del cristal ajustable.

2.2 SOPORTE DE CASCO

Soporte de casco con mecanismo de plegado de dos niveles.

3. SEGURIDAD

3.1 INDICACIONES DE SEGURIDAD

Reacción alérgica
El material empleado se considera hipoalergénico, aunque puede producirse una reacción alérgica en caso de contacto con piel sensible.
► En caso de reacción alérgica no se debe volver a utilizar la protección facial. Llamar al médico.

Protección facial defectuosa
Alteración del efecto protector por daños o suciedad intensa.
► Comprobación visual externa para detectar arañazos, astillamientos u otros daños en la protección facial antes de cada uso.
► Sustituir y no volver a utilizar la protección facial si está arañada o defectuosa.

Discrepancias entre la identificación de los cristales y de la montura
Peligro de lesiones en caso de protección insuficiente por la protección facial.
► En caso de discrepancias entre las identificaciones se ha de tener en cuenta el valor más bajo.

3.2 USO CONFORME A LO PREVISTO

3.2.1 Soporte para la cabeza
Para el alojamiento de una visera transparente. Para llevar directamente en la cabeza sin protección para la cabeza. Posibilidad de combinación con visera transparente n.º 097883, 097884. Uso a temperatura ambiente. Para el uso a temperaturas extremadamente altas, la identificación del soporte y de la visera necesitan la letra T detrás de la letra para la resistencia mecánica. De lo contrario, la protección facial solo se debe utilizar a temperatura ambiente.

3.2.2 Soporte de casco
Para el alojamiento de una visera transparente. Posibilidad de combinación con casco protector de forma recta con visera transparente n.º 097883, 097884. Uso a temperatura ambiente. Para el uso a temperaturas extremadamente altas, la identificación del soporte y de la visera necesitan la letra T detrás de la letra para la resistencia mecánica. De lo contrario, la protección facial solo se debe utilizar a temperatura ambiente.

3.2.3 Identificación del soporte
Observar el código de referencia en el soporte y la visera.

Abreviatura del fabricante	
HO	HOLEX
Norma	
EN 166	Norma aplicada
Resistencia mecánica	
B	Impacto con energía media 120 m/s

En caso de discrepancias entre las identificaciones del soporte y de la visera, se ha de tener en cuenta el valor más bajo.

3.3 UTILIZACIÓN INDEBIDA

3.3.1 Soporte para la cabeza
No combinar con una protección para la cabeza. El efecto protector no se debe ver mermado por la combinación con otro tipo de equipo de protección ni obstaculizar al usuario en su actividad. Montar únicamente la visera transparente prevista para el soporte.

3.3.2 Soporte de casco
El efecto protector no se debe ver mermado por la combinación con otro tipo de equipo de protección ni obstaculizar al usuario en su actividad. Montar únicamente la visera transparente prevista para el soporte.

4. MONTAJE

⚠ ATENCIÓN

Riesgo de lesiones debido a la transmisión de los impactos
La protección facial que se lleva sobre las gafas puede transmitir los impactos y lesionar al usuario.
► Procurar que las gafas y la protección facial estén bien colocadas.

4.1 SOPORTE PARA LA CABEZA

4.1.1 Ajuste de la inclinación del cristal
A
✓ El alojamiento de la visera está desmontado.
1. Colocar la palanca de ajuste en posición horizontal y deslizarla a la posición deseada.
2. Girar la palanca de ajuste hacia abajo.
3. Atornillar el alojamiento de la visera en el soporte para la cabeza.

4.1.2 Montaje
B
1. Alinear el alojamiento de la visera a través del lado acolchado del soporte para la cabeza.
2. Atornillar el alojamiento de la visera en el soporte para la cabeza.

4.1.3 Colocación
C
1. Colocar el soporte para la cabeza con el lado acolchado en la frente.
2. Adaptar la correa hasta que el estribo para la cabeza esté aplicado en la cabeza.
3. Apretar el cerrojo hasta que el soporte para la cabeza esté aplicado estrechamente en la cabeza.

4.2 SOPORTE DE CASCO

4.2.1 Montaje
D
1. Fijar el soporte de casco con la goma elástica en el casco protector.
2. Adaptar la medida del soporte de casco con la goma elástica.
   ► El soporte de casco está firmemente fijado en el casco protector.

5. LIMPIEZA

Eliminar la suciedad con una solución jabonosa suave y agua tibia. Lavar a continuación y secar con un paño de algodón suave, limpio y no abrasivo. No usar productos de limpieza alcohólicos, y tampoco que contengan abrasivos o disolventes. No limpiar con toallas de papel.

6. TRANSPORTE

Transportar en la funda protectora o la caja de almacenamiento.

7. ALMACENAMIENTO

Almacenar en la funda protectora o la caja de almacenamiento. Almacenar a temperaturas entre +5 °C y +40 °C y con una humedad relativa por debajo del 90 %. No almacenar en la proximidad de sustancias corrosivas, agresivas, químicas, disolventes, humedad o suciedad.

8. CADUCIDAD

Desechar el producto al cabo de máx. 2 años desde la fecha de fabricación, así como en caso de defectos o ensuciamiento fuerte. La fecha de fabricación está impresa (MM/AAAA) en el embalaje o la etiqueta.

9. ELIMINACIÓN

Después del uso conforme a lo previsto, tirar el producto a la basura doméstica.

10. CERTIFICACIÓN

Protección facial según EN 166:2001. Cumplimiento del reglamento EPI (UE) 2016/425. Clase de riesgo II.
Comprobado y certificado por: CCQS UK, Ltd. · 5 Harbour Exchange Square · Canary Wharf · London E14 9GE · United Kingdom · Notified Body number: 1105
La Declaración de conformidad UE está disponible a través de la siguiente dirección: https://www.hoffmann-group.com/service/downloads/doc

hu FEJPÁNT, SISAKRÖGZÍTŐ

1. ÁLTALÁNOS TUDNIVALÓK

Olvassa el a használati útmutatót, tartsa be és későbbi utánanézés céljából őrizze meg és tartsa mindig kéznél.

2. TERMÉKLEÍRÁS

2.1 FEJPÁNT

Fejpánt habszivacs béléssel és forgózárral a méret beállításához. Állítható rostélydőlés.

2.2 SISAKRÖGZÍTŐ

Sisakrögzítő két fokozatú billentő mechanikával.

3. BIZTONSÁG

3.1 ALAPVETŐ BIZTONSÁGI UTASÍTÁSOK

Allergiás reakciók
A felhasznált anyag hipoallergénnek minősül, érzékeny bőrrel érintkezve azonban mégis allergiás reakciót okozhat.
► Allergiás reakciók esetén az arcvédőt ne használja többet. Forduljon orvoshoz.

Sérült arcvédő
A sérülés vagy az erős szennyeződés csorbítja a védőhatást.
► Minden használat előtt külső szemrevételezéssel ellenőrizze az arcvédőn a karcolásokat, lepattogzásokat vagy más sérüléseket.
► A karcos vagy sérült arcvédőt cserélje ki és már ne használja.

A lencse és a keret jelölése közötti eltérés
Sérülésveszély az arcvédő általi nem elegendő védelem következtében.
► A jelölések közötti eltérések esetén az alacsonyabb értéket kell figyelembe venni.

3.2 RENDELTETÉSSZERŰ HASZNÁLAT

3.2.1 Fejpánt
Víztiszta rostély rögzítéséhez. Közvetlenül a fejen történő viseléshez fejvédő nélkül. A 097883, 097884 sz. víztiszta rostéllyal kombinálható. Szobahőmérsékleten használható. Extrém magas hőmérsékleteknél való használathoz a pánt- és rostélyjelölésnél a mechanikus szilárdságot jelző betűk mögött T betűnek kell szerepelnie. Ellenkező esetben az arcvédőt csak szobahőmérsékleten használja.

3.2.2 Sisakrögzítő
Víztiszta rostély rögzítéséhez. Egyenes alakú védősisakkal és a 097883, 097884 sz. víztiszta rostéllyal kombinálható. Szobahőmérsékleten használható. Extrém magas hőmérsékleteknél való használathoz a rögzítő- és rostélyjelölésnél a mechanikus szilárdságot jelző betűk mögött T betűnek kell szerepelnie. Ellenkező esetben az arcvédőt csak szobahőmérsékleten használja.

3.2.3 Rögzítő jelölése
Vegye figyelembe a referencia kódot a rögzítőn és a rostélyon.

A gyártó rövid jelölése	
HO	HOLEX
Szabvány	
EN 166	Alkalmazott szabvány
Mechanikus szilárdság	
B	Közepes energiájú 120 m/s ütés

A rögzítő és a rostély jelölése közötti eltérések esetén az alacsonyabb értéket kell figyelembe venni.

3.3 RENDELTETÉSELLENES HASZNÁLAT

3.3.1 Fejpánt
Fejvédővel nem kombinálható. A védőhatást más védőeszközökkel való kombináció nem csökkentheti, és nem akadályozhatja a felhasználó munkáját. Csak olyan víztiszta rostélyt szereljen fel, amely a rögzítőhöz való.

3.3.2 Sisakrögzítő
A védőhatást más védőeszközökkel való kombináció nem csökkentheti, és nem akadályozhatja a felhasználó munkáját. Csak olyan víztiszta rostélyt szereljen fel, amely a rögzítőhöz való.

4. FELSZERELÉS

⚠ VIGYÁZAT

Sérülésveszély ütések továbbítása következtében
Az az arcvédő, melyet korrekciós szemüveg felett viselnek, továbbíthatja az ütéseket a felhasználó sérülését okozhatja.
► Ügyeljen a szemüveg és az arcvédő megfelelő elhelyezkedésére.

4.1 FEJPÁNT

4.1.1 Rostély dőlésének a beállítása
A
✓ Szerelje le a rostély rögzítőjét.
1. Állítsa az állítókart vízszintesre és csúsztassa a kívánt pozícióba.
2. Forgassa az állítókart lefelé.
3. Csavarozza össze a rostély rögzítőjét a fejpánttal.

4.1.2 Felszerelés
B
1. Helyezze a rostély rögzítőjét a fejpánt párnázott oldalára.
2. Csavarozza össze a rostély rögzítőjét a fejpánttal.

4.1.3 Felhelyezés
C
1. Vegye fel a fejpántot a párnázott résszel a homlokra.
2. Állítsa be pántokat, míg a fejpánt a fejhez nem illeszkedik.
3. Húzza meg fixen a forgózárat, míg a fejpánt szorosan fel nem fekszik a fejen.

4.2 SISAKRÖGZÍTŐ

4.2.1 Felszerelés
D
1. Húzza meg fixen védősisakon lévő gumiszalagos sisakrögzítőt.
2. A sisakrögzítő bőségét a gumiszalaggal állítsa be.
   ► A sisakrögzítő fixen felfekszik a védősisakra.

5. TISZTÍTÁS

A szennyeződéseket enyhe szappanos vízzel és langyos vízzel távolítsa el. Ezt követően mossa le és puha, tiszta, nem súroló pamut kendővel itassa le. Ne használjon alkoholos, valamint súrolószer vagy oldószer tartalmú tisztítószereket. Ne tisztítsa meg papírkendőkkel.

6. SZÁLLÍTÁS

Védőtokban vagy tárolódobozban szállítsa.

7. TÁROLÁS

Védőtokban vagy tárolódobozban tárolja. +5°C és +40°C közötti hőmérsékleten és 90% alatti relatív páratartalmon tárolja. Ne tárolja maró, agresszív, kémiai anyagok, oldószerek, nedvesség és szennyeződés közelében.

8. LEJÁRATI IDŐ

A gyártás dátumától számított legkésőbb 2 év után, valamint sérülés vagy szennyeződés esetén ártalmatlanítsa. A gyártási dátumot lásd a csomagolásra nyomtatva (HH/ÉÉÉÉ) vagy a címkén.

9. ÁRTALMATLANÍTÁS

Rendeltetésszerű használat után a háztartási hulladékkal ártalmatlanítsa.

10. TANÚSÍTVÁNY

Arcvédő EN 166:2001 szerint. Az egyéni védőeszközökről szóló 2016/425 (EU) rendelet teljesítése Veszélyességi osztály II.
Bevizsgálta és a tanúsítványt kiállította: CCQS UK, Ltd. · 5 Harbour Exchange Square · Canary Wharf · London E14 9GE · Egyesült Királyság · Notified Body number: 1105
Az EU megfelelőségi nyilatkozat a következő címen érhető el:
https://www.hoffmann-group.com/service/downloads/doc

hr DRŽAČ ZA GLAVU, DRŽAČ ZA KACIGU

1. OPĆE UPUTE

Pročitajte upute za uporabu i pridržavajte ih se te ih spremite i držite na raspolaganju kao referencu.

2. OPIS PROIZVODA

2.1 DRŽAČ ZA GLAVU

Držač za glavu jastučićem od pjene i okretnim zatvaračem za podešavanje veličine. Moguće podešavanje nagiba leće.

2.2 DRŽAČ ZA KACIGU

Držač za kacigu s dvostupanjskim preklopnim mehanizmom.

3. SIGURNOST

3.1 OSNOVNE SIGURNOSNE UPUTE

Alergijska reakcija
Iako je materijal hipoalergenski, moguće su alergijske reakcije u kontaktu s kožom osjetljivih korisnika.
► Ako dođe do alergijske reakcije, ne upotrebljavajte više zaštitu za lice. Potražite liječničku pomoć.

Oštećena zaštita za lice
Smanjenje zaštitnog učinka pri oštećenju ili teškim onečišćenjima.
► Vanjska vizualna provjera zaštite za lice prije svake upotrebe na eventualne ogrebotine, krhotine ili druga oštećenja.
► Zamijenite izgrebanu ili oštećenu zaštitu za lice i prestanite je upotrebljavati.

Odstupanje između oznaka na zaštitnim staklima i na okviru
Opasnost od ozljede zbog nedovoljne zaštite zaštitom za lice.
► U slučaju odstupanja oznaka treba uzeti u obzir manju vrijednost.

3.2 NAMJENSKA UPOTREBA

3.2.1 Držač za glavu
Za prihvat prozirnog vizira. Za direktno nošenje na glavi bez zaštite za glavu. Moguće kombinirati s prozirnim vizirom br. 097883, 097884. Upotrebljavaju se pri sobnim temperaturama. Za primjenu na ekstremno visokim temperaturama oznaka na držaču i na viziru trebaju nositi slovo T iza slova za mehaničku čvrstoću. U protivnom se zaštita za lice treba upotrebljavati samo pri sobnoj temperaturi.

3.2.2 Držač za kacigu
Za prihvat prozirnog vizira. Moguće kombinirati sa zaštitnom kacigom ravnog oblika i prozirnim vizirom br. 097883, 097884. Upotrebljavaju se pri sobnim temperaturama. Za primjenu na ekstremno visokim temperaturama oznaka na držaču i na viziru trebaju nositi slovo T iza slova za mehaničku čvrstoću. U protivnom se zaštita za lice treba upotrebljavati samo pri sobnoj temperaturi.

3.2.3 Oznaka na držaču
Poštivati referentni kod na držaču i viziru.

Kratka oznaka proizvođača	
HO	HOLEX
Norma	
EN 166	Primijenjena norma
Mehanička čvrstoća	
B	Udar sa srednjom razinom energije 120 m/s

U slučaju odstupanja između oznake na držaču i oznake na viziru treba uzeti u obzir manju vrijednost.

3.3 NEPROPISNA UPOTREBA

3.3.1 Držač za glavu
Ne kombinirati sa zaštitom za glavu. Kombinacija s drugom zaštitnom opremom ne smije umanjivati zaštitni učinak ni ometati korisnika u njegovoj aktivnosti. Montirati samo prozirni vizir koji je predviđen za držač.

3.3.2 Držač za kacigu
Kombinacija s drugom zaštitnom opremom ne smije umanjivati zaštitni učinak ni ometati korisnika u njegovoj aktivnosti. Montirati samo prozirni vizir koji je predviđen za držač.

4. MONTAŽA

⚠ OPREZ

Opasnost od ozljeda kroz prenošenje udaraca
Zaštita za lice koja se nosi preko dioptrijskih naočala može prenositi udarce i time ozlijediti korisnika.
► Obratiti pozornost da su naočale i zaštita za lice dobro namještene.

4.1 DRŽAČ ZA GLAVU

4.1.1 Podešavanje nagiba leće
A
✓ Prihvat za vizir je demontiran.
1. Polugu za podešavanje postaviti vodoravno i pomaknuti na željenu poziciju.
2. Polugu za podešavanje zakrenuti prema dolje.
3. Vijcima spojiti prihvat za vizir s držačem za glavu.

4.1.2 Montaža
B
1. Prihvat za vizir postaviti preko podstavljene strane držača za glavu.
2. Vijcima spojiti prihvat za vizir s držačem za glavu.

4.1.3 Postavljanje
C
1. Držač za glavu s podstavljenom stranom postaviti na čelo.
2. Prilagoditi pojas dok kopča za glavu ne prianja uz glavu.
3. Okretni zatvarač zavrtjeti dok držač za glavu ne prianja usko uz glavu.

4.2 DRŽAČ ZA KACIGU

4.2.1 Montaža
D
1. Držač za kacigu s gumom pričvrstiti na zaštitnu kacigu.
2. Širinu držača za kacigu prilagoditi pomoću gume.
   ► Držač za kacigu usko prianja uz zaštitnu kacigu.

5. ČIŠĆENJE

Uklonite onečišćenja blagom otopinom sapuna u mlakoj vodi. Na kraju operite naočale i lagano ih posušite mekanom i čistom pamučnom krpom koja ih neće oštetiti. Ne upotrebljavajte alkoholna sredstva za čišćenje, kao ni ona koja sadržavaju sredstva za brušenje i sredstva za otapanje. Ne čistite s pomoću papirnatih ručnika.

6. TRANSPORT

Transportirati u zaštitnoj navlaci ili kutiji za pohranu.

7. SKLADIŠTENJE

Skladištiti u zaštitnoj navlaci ili kutiji za pospremanje. Skladištiti na temperaturi između +5 °C i +40 °C i pri relativnoj vlažnosti zraka ispod 90 %. Nemojte čuvati u blizini nagrizajućih, agresivnih tvari, otapala, vlage i prljavštine.

8. ŽIVOTNI VIJEK

Najduže 2 godine nakon datuma proizvodnje, u slučaju oštećenja ili jakog zaprljanja odložite u otpad. Datum proizvodnje potražite na natpisu (MM/GGGG) na pakiranju ili naljepnici.

9. ODLAGANJE U OTPAD

Nakon namjenske uporabe odložite u kućanski otpad.

10. CERTIFICIRANJE

Zaštita za lice u skladu s normom EN 166:2001. Usklađenost s Uredbom o osobnoj zaštitnoj opremi (EU) 2016/425. Skupina rizika II.
Provjeru i certificiranje proveo: CCQS UK, Ltd. · 5 Harbour Exchange Square · Canary Wharf · London E14 9GE · United Kingdom · Notified Body number: 1105
Izjava o sukladnosti EU-a stoji na raspolaganju na sljedećoj adresi:
https://www.hoffmann-group.com/service/downloads/doc

fi PÄÄKEHIKKO, KYPÄRÄKIINNIKE

1. YLEISIÄ OHJEITA

Lue käyttöohje, noudata siinä mainittuja ohjeita, säilytä myöhempää tarvetta varten ja aina helposti saatavilla.

2. TUOTEKUVAUS

2.1 PÄÄKEHIKKO

Vaahtomuovipehmusteella varustettu pääkehikko ja kiertolukitsin, jonka avulla voidaan säätää sopiva koko. Lasin kaltevuus säädettävissä.

2.2 KYPÄRÄKIINNIKE

Kypäräkiinnike kaksiportaisella kääntömekanismilla.

3. TURVALLISUUS

3.1 TÄRKEÄT TURVALLISUUSOHJEET

Allerginen reaktio
Käytetty materiaali on hypoallergeenista, mutta se voi silti aiheuttaa allergisen reaktion kosketuksissa herkkään ihoon.
► Älä jatka kasvosuojaimen käyttöä, jos suojain aiheuttaa allergisen reaktion. Hakeudu lääkärin puheille.

Vioittunut kasvosuojain
Suojaimen vioittuminen tai voimakas likaantuminen heikentää suojavaikutusta.
► Tarkista silmämääräisesti ennen jokaista käyttöä, onko kasvosuojaimessa naarmuja, halkeamia tai muita vikoja.
► Vaihda naarmuuntunut tai vahingoittunut kasvosuojain äläkä käytä sitä enää.

Poikkeamat lasi- ja kehysmerkinnöissä
Kasvosuojaimen riittämättömän suojauksen aiheuttama tapaturmavaara.
► Merkintöjen poiketessa on huomioitava pienempi arvo.

3.2 KÄYTTÖTARKOITUS

3.2.1 Pääkehikko
Kirkkaan visiirin kiinnittämiseen. Käytettäväksi suoraan päässä ilman pääsuojainta. Voidaan yhdistää kirkkaaseen visiiriin nro 097883, 097884. Käyttö huoneenlämmössä. Käyttö äärimmäisen korkeissa lämpötiloissa vaatii mekaanisen lujuuden kirjaimen perässä kirjainta T kehikon/kiinnikkeen ja visiirin merkinnässä. Käytä kasvosuojainta muussa tapauksessa vain huoneenlämmössä.

3.2.2 Kypäräkiinnike
Kirkkaan visiirin kiinnittämiseen. Voidaan yhdistää suojakypärään (suora muoto) ja kirkkaaseen visiiriin nro 097883, 097884. Käyttö huoneenlämmössä. Käyttö äärimmäisen korkeissa lämpötiloissa vaatii mekaanisen lujuuden kirjaimen perässä kirjainta T kehikon/kiinnikkeen ja visiirin merkinnässä. Käytä kasvosuojainta muussa tapauksessa vain huoneenlämmössä.

3.2.3 Kehikon/kiinnikkeen merkintä
Huomioi viitekoodi kehikossa/kiinnikkeessä ja visiirissä.

Valmistajan lyhenne	
HO	HOLEX
Standardi	
EN 166	Sovellettu standardi
Mekaaninen lujuus	
B	Keskienerginen isku 120 m/s

Kehikko/kiinnike- ja visiirimerkintöjen poiketessa on huomioitava pienempi arvo.

3.3 VÄÄRINKÄYTTÖ

3.3.1 Pääkehikko
Älä yhdistä pääsuojaimeen. Suojavaikutus ei saa heiketä yhdessä muiden suojavarusteiden kanssa haitaten käyttäjää tehtävissään. Asenna vain kirkas visiiri, joka on tarkoitettu kiinnikkeelle.

3.3.2 Kypäräkiinnike
Suojavaikutus ei saa heiketä yhdessä muiden suojavarusteiden kanssa haitaten käyttäjää tehtävissään. Asenna vain kirkas visiiri, joka on tarkoitettu kiinnikkeelle.

4. KIINNITYS

⚠ HUOMIO

Iskujen välittymisestä aiheutuva loukkaantumisvaara
Silmälasien päällä käytettävä kasvosuojain voi välittää iskuja ja vahingoittaa käyttäjää.
► Kiinnitä huomiota silmälasien ja kasvosuojaimen oikeaan istuvuuteen.

4.1 PÄÄKEHIKKO

4.1.1 Lasin kaltevuuden säätäminen
A
✓ Visiirin kiinnitin on irrotettu.
1. Aseta säätövipu vaakasuoraan asentoon ja työnnä haluttuun paikkaan.
2. Käännä säätövipu alas.
3. Kiinnitä visiirin kiinnitin pääkehikkoon.

4.1.2 Kiinnitys
B
1. Kohdista visiirin kiinnitin pääkehikon pehmustetulle puolelle.
2. Kiinnitä visiirin kiinnitin pääkehikkoon.

4.1.3 Asettaminen päähän
C
1. Aseta pääkehikko pehmustettu puoli otsaa vasten.
2. Säädä pantaa, kunnes päälakisanka on päätä vasten.
3. Kierrä kiertolukitsinta, kunnes pääkehikko on tiiviisti päässä.

4.2 KYPÄRÄKIINNIKE

4.2.1 Kiinnitys
D
1. Kiinnitä kypäräkiinnike kuminauhalla suojakypärään.
2. Säädä kypäräkiinnikkeen leveys kuminauhalla.
   ► Kypäräkiinnike on hyvin kiinni suojakypärässä.

5. PUHDISTUS

Poista lika miedolla saippualla ja haalealla vedellä. Pese sen jälkeen ja kuivaa pehmeällä, puhtaalla, hankaamattomalla puuvillaliinalla. Älä käytä alkoholia sekä hioma-aineita tai liuottimia sisältäviä puhdistusaineita. Älä puhdista paperiliinoilla.

6. KULJETUS

Kuljeta suojuksen tai säilytyslaatikon sisällä.

7. SÄILYTYS

Säilytä suojuksen tai säilytyslaatikon sisällä. Säilytä +5 °C:n ... +40 °C:n lämpötilassa ja alle 90 %:n suhteellisessa ilmankosteudessa. Ei saa varastoida syövyttävien, aggressiivisten, kemiallisten aineiden, liuottimien, kosteuden ja lian lähellä.

8. VIIMEINEN KÄYTTÖAJANKOHTA

Hävitä viimeistään 2 vuotta valmistuspäivämäärän sekä vikojen tai voimakkaan likaantumisen jälkeen. Valmistuspäivä, katso painettu teksti (KK/VVVV) pakkauksessa tai etiketissä.

9. HÄVITTÄMINEN

Hävitä asianmukaisessa käytössä sekajätteen mukana.

10. SERTIFIOINTI

Standardin EN 166:2001 mukainen kasvosuojain. Vastaa henkilösuojaimista annettua asetusta (EU) 2016/425. Riskiluokka II.
Tarkastuksen ja sertifioinnin suorittanut taho: CCQS UK, Ltd. · 5 Harbour Exchange Square · Canary Wharf · London E14 9GE · United Kingdom · Notified Body number: 1105 saakka
EU-vaatimustenmukaisuusvakuutus on saatavilla seuraavasta osoitteesta:
https://www.hoffmann-group.com/service/downloads/doc

fr SERRE-TÊTE, SUPPORT DE CASQUE

1. REMARQUES GÉNÉRALES

Lisez, respectez et conservez le mode d'emploi à des fins de consultation ultérieure, et gardez-le toujours à disposition.

2. DESCRIPTION DU PRODUIT

2.1 SERRE-TÊTE

Serre-tête avec rembourrage en mousse et molette pour réglage de la taille. Inclinaison réglable de l'écran.

2.2 SUPPORT DE CASQUE

Support de casque avec mécanisme de repliage double.

3. SÉCURITÉ

3.1 CONSIGNES GÉNÉRALES DE SÉCURITÉ

Réaction allergique
Bien que le matériau utilisé soit considéré comme hypoallergénique, une réaction allergique est possible en cas de contact avec une peau sensible.
► En cas de réaction allergique, ne plus utiliser l'écran facial. Consulter un médecin.

Ecran facial endommagé
Un endommagement ou un fort encrassement diminue l'effet protecteur.
► Avant toute utilisation, effectuer un contrôle visuel extérieur pour s'assurer que l'écran facial n'est pas rayé, ébréché ni autrement endommagé.
► Remplacer l'écran facial s'il est rayé ou autrement endommagé et ne plus l'utiliser.

Différence d'identification entre les verres et la monture
Risque de blessure en raison d'un effet protecteur insuffisant de l'écran facial.
► En cas de différence entre les identifications, prendre en considération la valeur la plus basse.

3.2 UTILISATION NORMALE

3.2.1 Serre-tête
Pour recevoir une visière transparente. Pour port direct sur la tête sans casque. Combinable avec une visière transparente 097883, 097884. Utilisation à température ambiante. Pour une utilisation à des températures extrêmement élevées, les visières et supports doivent être identifiés par la lettre T après la lettre relative à la résistance mécanique. Si tel n'est pas le cas, utiliser l'écran facial uniquement à température ambiante.

3.2.2 Support de casque
Pour recevoir une visière transparente. Combinable avec un casque de protection de forme droite et une visière transparente 097883, 097884. Utilisation à température ambiante. Pour une utilisation à des températures extrêmement élevées, les visières et supports doivent être identifiés par la lettre T après la lettre relative à la résistance mécanique. Si tel n'est pas le cas, utiliser l'écran facial uniquement à température ambiante.

3.2.3 Identification du support
Se reporter au code de référence figurant sur le support et la visière.

Abréviation du fabricant	
HO	HOLEX
Norme	
EN 166	Norme de référence
Résistance mécanique	
B	Chocs d'énergie moyenne à 120 m/s

En cas de différence entre les identifications du support et de la visière, prendre en considération la valeur la plus basse.

3.3 MAUVAIS USAGE RAISONNABLEMENT PRÉVISIBLE

3.3.1 Serre-tête
Ne pas combiner avec un casque. L'effet protecteur ne peut pas être altéré par la combinaison avec un autre équipement de protection et l'utilisateur ne peut pas être gêné dans son activité. Monter uniquement la visière transparente prévue pour le support.

3.3.2 Support de casque
L'effet protecteur ne peut pas être altéré par la combinaison avec un autre équipement de protection et l'utilisateur ne peut pas être gêné dans son activité. Monter uniquement la visière transparente prévue pour le support.

4. MONTAGE

⚠ ATTENTION

Risque de blessure dû à la transmission de chocs
L'écran facial porté par-dessus des lunettes peut transmettre les chocs et blesser l'utilisateur.
► Veiller à positionner correctement les lunettes et l'écran facial.

4.1 SERRE-TÊTE

4.1.1 Réglage de l'inclinaison de l'écran

A

✓ Le support de visière est démonté.
1. Placer le levier de réglage à l'horizontale et le pousser dans la position désirée.
2. Tourner le levier de réglage vers le bas.
3. Visser le support de visière sur le serre-tête.

4.1.2 Montage

B

1. Aligner le support de visière sur le côté rembourré du serre-tête.
2. Visser le support de visière sur le serre-tête.

4.1.3 Mise en place

C

1. Placer le serre-tête avec le côté rembourré sur le front.
2. Ajuster la sangle jusqu'à ce que l'arceau repose sur la tête.
3. Tourner la molette jusqu'à ce que le serre-tête soit bien ajusté sur la tête.

4.2 SUPPORT DE CASQUE

4.2.1 Montage

D

1. Fixer le support de casque avec l'élastique sur le casque de protection.
2. Ajuster la largeur du support de casque à l'aide de l'élastique.
   ► Le support de casque est solidement fixé au casque de protection.

5. NETTOYAGE

Eliminer les salissures à l'aide d'une solution savonneuse douce et de l'eau tiède. Laver les lunettes, puis les essuyer avec un chiffon en coton doux, propre et non pelucheux. Ne pas utiliser de produits de nettoyage contenant de l'alcool, des abrasifs ou des solvants. Ne pas essuyer avec un chiffon ou mouchoir en papier.

6. TRANSPORT

Transporter dans l'étui de protection ou la boîte de rangement.

7. STOCKAGE

Stocker dans l'étui de protection ou la boîte de rangement. Stocker à des températures comprises entre +5° C et +40° C et à une humidité relative inférieure à 90 %. Ne pas stocker à proximité de produits corrosifs, agressifs, chimiques ou de solvants ; stocker à l'abri de l'humidité et de la saleté.

8. DURÉE DE VIE

Mettre au rebut au plus tard 2 ans après la date de fabrication, ainsi qu'en cas de dommages ou de fortes salissures. Pour la date de fabrication, se reporter à l'inscription (MM/AAAA) figurant sur l'emballage ou l'étiquette.

9. MISE AU REBUT

Eliminer avec les déchets ménagers après une utilisation conforme.

10. CERTIFICATION

Ecran facial conforme à la norme EN 166:2001. Conformité au règlement relatif aux EPI (UE) 2016/425. Classe de risque II.
Contrôle et certification par : CCQS UK, Ltd. · 5 Harbour Exchange Square · Canary Wharf · London E14 9GE · United Kingdom · Notified Body number: 1105
La déclaration de conformité UE est disponible à l'adresse suivante :
https://www.hoffmann-group.com/service/downloads/doc

it SUPPORTO PER LA TESTA, PORTACASCO

1. NOTE GENERALI

Leggere il manuale d'uso, rispettarlo, conservarlo per riferimento futuro e tenerlo sempre a portata di mano.

2. DESCRIZIONE DEL PRODOTTO

2.1 SUPPORTO PER LA TESTA

Supporto per la testa con imbottitura in espanso e tappo a vite per regolarne la dimensione. Inclinazione della lente regolabile.

2.2 PORTACASCO

Portacasco con doppio meccanismo di chiusura.

3. SICUREZZA

3.1 AVVERTENZE FONDAMENTALI PER LA SICUREZZA

Reazione allergica
I materiali utilizzati sono ipoallergenici. Il contatto con pelli sensibili può tuttavia provocare una reazione allergica.
► In caso di reazioni allergiche, interrompere l'utilizzo della protezione per il viso. Contattare il medico.

Protezione per il viso danneggiato
Compromissione dell'effetto protettivo nel caso in cui la protezione per il viso presenti danni o un livello di sporcizia molto elevato.
► Prima di ogni utilizzo, effettuare un'ispezione visiva esterna della protezione per il viso per escludere la presenza di graffi, scheggiature o altri segni di danneggiamento.
► Se la protezione per il viso è graffiata o danneggiata, sospenderne l'utilizzo e sostituirla con una nuova protezione.

Differenze tra il codice della lente e quello della montatura
Pericolo di lesioni dovute a un livello di protezione insufficiente della protezione per il viso.
► Qualora i codici di identificazione dovessero presentare delle differenze, fare riferimento al valore più piccolo.

3.2 USO PREVISTO

3.2.1 Supporto per la testa

Per l'alloggiamento di una visiera trasparente. Da indossare direttamente sulla testa, senza la relativa protezione. Combinabile con la visiera trasparente
n. art. 097883, 097884. Usare a temperatura ambiente. Per poter utilizzare supporto e visiera a temperature estremamente elevate, i relativi codici devono presentare la lettera T dopo la lettera indicante la resistenza meccanica. In caso contrario, impiegare la protezione per il viso solo a temperatura ambiente.

3.2.2 Portacasco

Per l'alloggiamento di una visiera trasparente. Combinabile con il casco di protezione di forma diritta e con la visiera trasparente n. art. 097883, 097884. Usare a temperatura ambiente. Per poter utilizzare supporto e visiera a temperature estremamente elevate, i relativi codici devono presentare la lettera T dopo la lettera indicante la resistenza meccanica. In caso contrario, impiegare la protezione per il viso solo a temperatura ambiente.

3.2.3 Codice del supporto

Fare attenzione al codice di riferimento sul supporto e sulla visiera.

Sigla del produttore	
HO	HOLEX
Normativa	
EN 166	Normativa applicata
Resistenza meccanica	
B	Impatto a energia media 120 m/s

Qualora il codice del supporto e quello della visiera dovessero presentare delle differenze, fare riferimento al valore più piccolo.

3.3 USO SCORRETTO RAGIONEVOLMENTE PREVEDIBILE

3.3.1 Supporto per la testa

Non abbinare alla protezione per la testa. L'abbinamento con altri dispositivi di protezione non deve compromettere l'effetto protettivo né ostacolare l'utilizzatore nello svolgimento del suo lavoro. Montare solamente la visiera trasparente prevista per il supporto.

3.3.2 Portacasco

L'abbinamento con altri dispositivi di protezione non deve compromettere l'effetto protettivo né ostacolare l'utilizzatore nello svolgimento del suo lavoro. Montare solamente la visiera trasparente prevista per il supporto.

4. MONTAGGIO

⚠ ATTENZIONE

Pericolo di lesioni causate dalla trasmissione di urti
Se indossata sopra gli occhiali da vista, la protezione per il viso può trasmettere urti e provocare lesioni a chi li utilizza.
► Assicurarsi che gli occhiali da vista e la protezione per il viso siano posizionati correttamente.

4.1 SUPPORTO PER LA TESTA

4.1.1 Regolazione dell'inclinazione della lente

A

✓ L'alloggiamento della visiera è smontato.
1. Posizionare la leva di regolazione orizzontalmente e spingerla nella posizione desiderata.
2. Girare la leva di regolazione verso il basso.
3. Avvitare l'alloggiamento della visiera al supporto per la testa.

4.1.2 Montaggio

B

1. Allineare l'alloggiamento della visiera con la parte imbottita del supporto per la testa.
2. Avvitare l'alloggiamento della visiera al supporto per la testa.

4.1.3 Posizionamento

C

1. Indossare il supporto per la testa in modo tale che la parte imbottita si trovi sulla fronte.
2. Regolare la cinghia fino a quando l'apposita staffa non tocca la testa.
3. Stringere il tappo a vite fino a quando il supporto non aderisce alla testa.

4.2 PORTACASCO

4.2.1 Montaggio

D

1. Fissare il portacasco al casco di protezione con l'elastico.
2. Regolare la larghezza del portacasco mediante l'elastico.
   ► Il portacasco è ora fissato al casco di protezione.

5. PULIZIA

Rimuovere le impurità con una liscivia di sapone delicata e acqua tiepida. Dopodiché lavare e asciugare con un panno di cotone morbido, pulito e non abrasivo. Non usare detergenti alcolici, abrasivi o a base di solventi. Non usare panni di carta.

6. TRASPORTO

Trasportare in un telo protettivo o altro tipo di custodia.

7. STOCCAGGIO

Conservare in un telo protettivo o altro tipo di custodia. Conservare a una temperatura compresa tra +5 °C e +40 °C e con un'umidità relativa inferiore al 90%. Non conservare in prossimità di sostanze corrosive, aggressive o chimiche, solventi, umidità e sporcizia.

8. SCADENZA

Smaltire al più tardi 2 anni dopo la data di produzione, nonché in caso di danni o in presenza di sporco ostinato. Per la data di produzione vedere la dicitura (mese/anno) riportata sull'imballaggio o sull'etichetta.

9. SMALTIMENTO

Se i guanti sono stati utilizzati in modo conforme alla propria destinazione d'uso, smaltirli nei rifiuti domestici.

10. CERTIFICAZIONE

Protezione per il viso a norma EN 166:2001. Conformità con il Regolamento europeo sui DPI 2016/425. Categoria di rischio II.
Collaudati e certificati da: CCQS UK, Ltd. · 5 Harbour Exchange Square · Canary Wharf · London E14 9GE · United Kingdom · Notified Body number: 1105
La dichiarazione di conformità UE è disponibile al seguente indirizzo:
https://www.hoffmann-group.com/service/downloads/doc

nl HOOFDHOUDER, HELMHOUDER

1. ALGEMENE AANWIJZINGEN

Handleiding lezen, in acht nemen, voor later gebruik bewaren en te allen tijde beschikbaar houden.

2. PRODUCTBESCHRIJVING

2.1 HOOFDHOUDER

Hoofdhouder met schuimrubberbekleding en draaisluiting voor instelling van de grootte. Hellingshoek van het glas instelbaar.

2.2 HELMHOUDER

Helmhouder met tweetraps klapmechanisme.

3. VEILIGHEID

3.1 BASISVEILIGHEIDSINSTRUCTIES

Allergische reactie
Het materiaal geldt als hypoallergeen, maar kan bij contact met een gevoelige huid tot allergische reacties leiden.
► Bij een allergische reactie de gelaatsbescherming niet meer gebruiken. Een arts raadplegen.

Beschadigde gelaatsbescherming
Vermindering van de beschermende werking door beschadiging of sterke verontreiniging.
► Visuele controle van de buitenzijde op krassen, splinters of andere beschadigingen van de gelaatsbescherming vóór elk gebruik.
► Gekraste of beschadigde gelaatsbescherming vervangen en niet meer gebruiken.

Afwijkingen tussen glas- en montuuraanduiding
Gevaar voor letsel door onvoldoende bescherming door de gelaatsbescherming.
► Bij afwijkingen tussen de aanduidingen moet van de laagste waarde worden uitgegaan.

3.2 BEOOGD GEBRUIK

3.2.1 Hoofdhouder

Voor de bevestiging van een helder vizier. Om direct op het hoofd te dragen zonder hoofdbescherming. Met helder vizier nr. 097883, 097884 te combineren. Gebruik op kamertemperatuur. Voor gebruik bij extreem hoge temperaturen dienen de houder- en vizieraanduiding de letter T achter de letter voor mechanische sterkte te bevatten. Anders de gelaatsbescherming alleen bij kamertemperatuur gebruiken.

3.2.2 Helmhouder

Voor de bevestiging van een helder vizier. Met veiligheidshelm met rechte vorm en helder vizier nr. 097883, 097884 te combineren. Gebruik op kamertemperatuur. Voor gebruik bij extreem hoge temperaturen dienen de houder- en vizieraanduiding de letter T achter de letter voor mechanische sterkte te bevatten. Anders de gelaatsbescherming alleen bij kamertemperatuur gebruiken.

3.2.3 Houderaanduiding

Referentiecode op houder en vizier in acht nemen.

Aanduiding producent	
HO	HOLEX
Norm	
EN 166	Toegepaste norm
Mechanische sterkte	
B	Impact met gemiddelde energie 120 m/s

Bij afwijkingen tussen de houder- en vizieraanduiding moet van de laagste waarde worden uitgegaan.

3.3 ONJUIST GEBRUIK

3.3.1 Hoofdhouder

Niet met hoofdbescherming combineren. De beschermende werking mag niet worden verminderd door de combinatie met andere beschermingsmiddelen en de gebruiker mag niet worden gehinderd bij de werkzaamheden. Alleen een helder vizier monteren dat geschikt is voor de houder.

3.3.2 Helmhouder

De beschermende werking mag niet worden verminderd door de combinatie met andere beschermingsmiddelen en de gebruiker mag niet worden gehinderd bij de werkzaamheden. Alleen een helder vizier monteren dat geschikt is voor de houder.

4. MONTAGE

⚠ VOORZICHTIG

Gevaar voor letsel door overdracht van stoten
Gelaatsbescherming die over een bril wordt gedragen, kan stoten overdragen waardoor de gebruiker gewond kan raken.
► Let op dat de bril en gelaatsbescherming correct worden gedragen.

4.1 HOOFDHOUDER

4.1.1 Hellingshoek van het glas instellen

A

✓ Vizieropname is gedemonteerd.
1. Verstelhendel horizontaal zetten en naar de gewenste positie schuiven.
2. Verstelhendel naar beneden draaien.
3. Vizieropname aan hoofdhouder vastschroeven.

4.1.2 Montage

B

1. Vizieropname over beklede zijde van de hoofdhouder positioneren.
2. Vizieropname aan hoofdhouder vastschroeven.

4.1.3 Opzetten

C

1. Hoofdhouder opzetten met de beklede zijde op het voorhoofd.
2. Riem aanpassen tot de hoofdbeugel tegen het hoofd aanligt.
3. Draaisluiting vastdraaien tot de hoofdhouder nauwsluitend tegen het hoofd aanligt.

4.2 HELMHOUDER

4.2.1 Montage

D

1. Helmhouder met elastiek aan veiligheidshelm bevestigen.
2. Wijdte van de helmhouder met elastiek aanpassen.
   ► Helmhouder ligt stevig tegen de veiligheidshelm aan.

5. REINIGING

Verontreinigingen verwijderen met mild zeepsop en lauw water. Vervolgens afwassen en met een zachte, schone, niet-schurende katoenen doek afdeppen. Geen alcoholische middelen en schuurmiddel- of oplosmiddelhoudende reinigingsmiddelen gebruiken. Niet met papieren doekjes reinigen.

6. TRANSPORT

In beschermhoes of opbergbox transporteren.

7. OPSLAG

Opslaan in beschermhoes of opbergbox. Opslaan bij temperaturen tussen +5 °C en +40 °C en relatieve luchtvochtigheid van minder dan 90%. Niet opslaan in de buurt van bijtende, agressieve, chemische stoffen, oplosmiddelen, vocht en vuil.

8. HOUDBAARHEIDSDUUR

Weggooien uiterlijk 2 jaar na productiedatum en bij beschadigingen of sterke vervuiling. Productiedatum zie opdruk (MM/JJJJ) op verpakking of etiket.

9. WEGGOOIEN

Na beoogd gebruik weggooien in het huisvuil.

10. CERTIFICERING

Gelaatsbescherming volgens EN 166:2001. Conformiteit met PBM-verordening (EU) 2016/425. Risicoklasse II.
Getest en gecertificeerd door: CCQS UK, Ltd. · 5 Harbour Exchange Square · Canary Wharf · London E14 9GE · United Kingdom · Notified Body number: 1105
EU-conformiteitsverklaring is beschikbaar via de volgende link:
https://www.hoffmann-group.com/service/downloads/doc

no HODEHOLDER, HJELMHOLDER

1. GENERELLE MERKNADER

Les instruksjonsboken, følg den, oppbevar den for senere bruk og hold den alltid tilgjengelig.

2. PRODUKTBESKRIVELSE

2.1 HODEHOLDER

Hodeholder med skumgummiputer og dreielås for justering av størrelse. Justerbar vinkel på glass.

2.2 HJELMHOLDER

Hjelmholder med totrinns foldemekanisme.

3. SIKKERHET

3.1 GRUNNLEGGENDE SIKKERHETSHENVISNINGER

Allergisk reaksjon
Materialet som brukes skal være hypoallergent, men det kan likevel oppstå allergiske reaksjoner ved kontakt med ømfintlig hud.
► Ved allergisk reaksjon må ansiktvernet ikke lenger brukes. Oppsøk lege.

Skadet ansiktsvern
Beskyttelseseffekten reduseres ved skade eller kraftig tilsmussing.
► Visuell kontroll med tanke på synlige riper, oppflising eller andre skader på ansiktsvernet før hver bruk.
► Ansiktsvern med riper eller skader må skiftes ut og ikke lenger brukes.

Avvik mellom merking på glass og innfatning
Fare for personskader på grunn av at ansiktsvernet beskytter for dårlig.
► Ved avvik mellom merkingene skal den laveste verdien følges.

3.2 KORREKT BRUK

3.2.1 Hodeholder

Til å feste gjennomsiktig visir. Til å bruke direkte på hodet uten hjelm. Kan kombineres med gjennomsiktig visir nr. 097883, 097884. Bruk i romtemperatur. Når utstyret skal brukes ved ekstremt høye temperaturer, må holder og visir være merket med bokstaven T bak bokstavene for mekanisk styrke. I motsatt fall må ansiktsvernet kun brukes ved romtemperatur.

3.2.2 Hjelmholder

Til å feste gjennomsiktig visir. Kan kombineres med hjelm med rett form og gjennomsiktig visir nr. 097883, 097884. Bruk i romtemperatur. Når utstyret skal brukes ved ekstremt høye temperaturer, må holder og visir være merket med bokstaven T bak bokstavene for mekanisk styrke. I motsatt fall må ansiktsvernet kun brukes ved romtemperatur.

3.2.3 Merking av holder

Vær oppmerksom på referansekoden på holder og visir.

Symbol produsent	
HO	HOLEX
Standard	
EN 166	Brukt norm
Mekanisk styrke	
B	Støt med middels energi 120 m/s

Ved avvik mellom merking på holder og visir skal den laveste verdien følges.

3.3 IKKE-KORREKT BRUK

3.3.1 Hodeholder

Skal ikke kombineres med hjelm. Den beskyttende effekten må ikke nedsettes gjennom kombinasjon med annet verneutstyr, og brukeren må ikke hindres i arbeidet. Monter kun gjennomsiktig visir som er beregnet på holderen.

3.3.2 Hjelmholder

Den beskyttende effekten må ikke nedsettes gjennom kombinasjon med annet verneutstyr, og brukeren må ikke hindres i arbeidet. Monter kun gjennomsiktig visir som er beregnet på holderen.

4. MONTERING

⚠ FORSIKTIG

Fare for personskader ved overføring av støt
Ansiktsvern som brukes over korrigerende briller, kan overføre støt og dermed skade brukeren.
► Påse at briller og ansiktsvern sitter korrekt.

4.1 HODEHOLDER

4.1.1 Justere vinkel på glass

A

✓ Visirfestet må være demontert.
1. Sett justeringsarmen vannrett og skyv den til ønsket posisjon.
2. Vri justeringsarmen ned.
3. Skru visirfestet fast til holdeholderen.

4.1.2 Montering

B

1. Innstill visirfestet vedf hjelp av holdeholderens polstrede side.
2. Skru visirfestet fast til holdeholderen.

4.1.3 Ta på seg

C

1. Sett holdeholderen på med den postrede siden inn mot pannen.
2. Juster båndet til hodebøylen ligger inntil hodet.
3. Skru fast dreielåsen til holdeholderen ligger tett inntil hodet.

4.2 HJELMHOLDER

4.2.1 Montering

D

1. Fest hjelmholderen med gummistrikk på hjelmen.
2. Juster vidden på hjelmholderen med gummistrikken.
   ► Hjelmholderen skal ligge forsvarlig inntil hjelmen.

5. RENGJØRING

Fjern smuss med mildt såpevann og lunkent vann. Vask den til slutt og tørk lett med en myk, ren og ikke slipende bomullsklut. Ikke bruk alkoholbaserte eller slipemiddel- eller løsemiddelbaserte rengjøringsmidler. Ikke rengjør med papir.

6. TRANSPORT

Transporteres i beskyttelsesomslaget eller oppbevaringsboksen.

7. LAGRING

Lagres i beskyttelsesomslaget eller oppbevaringsboksen. Lagres ved temperaturer mellom +5 °C og +40 °C og en relativ luftfuktighet under 90 %. Skal ikke oppbevares i nærheten av etsende, aggressive, kjemiske substanser, løsemidler, fuktighet og smuss.

8. UTLØPSTID

Skal kasseres senest 2 år etter produksjonsdato, samt ved skader eller stor grad av tilsmussing. Se produksjonsdato i påskrift (MM/ÅÅÅÅ) på emballasje eller etikett.

9. AVFALLSBEHANDLING

Skal kastes i husholdningsavfallet etter korrekt bruk.

10. SERTIFISERING

Ansiktsvern iht. EN 166:2001. Samsvarer med PVU-forordningen (EU) 2016/425. Risikoklasse II.
Testet og sertifisert av: CCQS UK, Ltd. · 5 Harbour Exchange Square · Canary Wharf · London E14 9GE · United Kingdom · Notified Body number: 1105
EU-samsvarserklæringen er tilgjengelig under følgende adresse:
https://www.hoffmann-group.com/service/downloads/doc

pl UCHWYT NA GŁOWĘ, UCHWYT HEŁMU

1. INFORMACJE OGÓLNE

Należy zapoznać się z instrukcją obsługi i przestrzegać jej oraz zachować ją na przyszłość, przechowując w dostępnym miejscu.

2. OPIS PRODUKTU

2.1 UCHWYT NA GŁOWĘ

Uchwyt na głowę z pianką ochronną i zapięciem przekręcanym do regulacji wielkości. Regulowane nachylenie szybki.

2.2 UCHWYT HEŁMU

Uchwyt hełmu z dwustopniowym systemem składania.

3. BEZPIECZEŃSTWO

3.1 PODSTAWOWE INSTRUKCJE BEZPIECZEŃSTWA

Reakcja alergiczna
Chociaż zastosowany materiał jest hipoalergiczny, w przypadku kontaktu ze skórą wrażliwą może wystąpić reakcja alergiczna.
► W razie reakcji alergicznej zaprzestać użytkowania środków ochrony twarzy. Zasięgnąć porady lekarskiej.

Uszkodzone środki ochrony twarzy
Uszkodzenie lub silne zabrudzenie pogarsza działanie ochronne.
► Przed każdym użyciem należy przeprowadzić kontrolę wzrokową środków ochronny twarzy pod kątem zarysowań, odprysków lub innych uszkodzeń.
► Porysowane lub uszkodzone środki ochronny twarzy należy wymienić na nowe i zaprzestać ich użytkowania.

Różnice między oznaczeniem szybek i ramek
Ryzyko obrażeń wskutek niewystarczającej ochrony przez środki ochronny twarzy.
► W razie różnic między oznaczeniami należy uwzględnić mniejszą wartość.

3.2 UŻYTKOWANIE ZGODNIE Z PRZEZNACZENIEM

3.2.1 Uchwyt na głowę

Do mocowania wizjera przezroczystego. Do bezpośredniego noszenia na głowie, bez zakładania ochrony głowy. Można łączyć z wizjerem przezroczystym nr 097883, 097884. Stosowanie w temperaturze pokojowej. Jeżeli uchwyt i wizjer mają być stosowane w ekstremalnie wysokiej temperaturze, powinny posiadać oznaczenie T za literą określającą wytrzymałość mechaniczną. W przypadku braku oznaczenia środki ochrony twarzy przeznaczone są wyłącznie do stosowania w temperaturze pokojowej.

3.2.2 Uchwyt hełmu

Do mocowania wizjera przezroczystego. Można łączyć z hełmem ochronnym o prostym kształcie i wizjerem przezroczystym nr 097883, 097884. Stosowanie w temperaturze pokojowej. Jeżeli uchwyt i wizjer mają być stosowane w ekstremalnie wysokiej temperaturze, powinny posiadać oznaczenie T za literą określającą wytrzymałość mechaniczną. W przypadku braku oznaczenia środki ochrony twarzy przeznaczone są wyłącznie do stosowania w temperaturze pokojowej.

3.2.3 Oznaczenie uchwytu

Przestrzegać kodu referencyjnego na uchwycie i wizjerze.

Skrót nazwy producenta	
HO	HOLEX
Norma	
EN 166	Zastosowana norma
Wytrzymałość mechaniczna	
B	Zderzenie z cząstkami o średniej energii 120 m/s

W razie różnic między oznaczeniami uchwytu i wizjera należy uwzględnić mniejszą wartość.

3.3 NIEWŁAŚCIWE UŻYTKOWANIE

3.3.1 Uchwyt na głowę

Nie stosować razem z ochroną głowy. Połączenie z innymi środkami ochrony nie może zmniejszać skuteczności ochrony ani utrudniać użytkownikowi wykonywania czynności. Montować wyłącznie wizjer przezroczysty, który jest przeznaczony dla danego uchwytu.

3.3.2 Uchwyt hełmu

Połączenie z innymi środkami ochrony nie może zmniejszać skuteczności ochrony ani utrudniać użytkownikowi wykonywania czynności. Montować wyłącznie wizjer przezroczysty, który jest przeznaczony dla danego uchwytu.

4. MONTAŻ

⚠ PRZESTROGA

Niebezpieczeństwo odniesienia obrażeń wskutek przenoszenia uderzeń
Środki ochrony twarzy noszone na okularach mogą przenosić uderzenia i spowodować obrażenia użytkownika.
► Pamiętać o prawidłowym osadzeniu okularów i środków ochrony twarzy.

4.1 UCHWYT NA GŁOWĘ

4.1.1 Regulacja nachylenia szybki

A

✓ Uchwyt wizjera jest zdemontowany.
1. Dźwignię regulacyjną ustawić poziomo i przesunąć do wybranej pozycji.
2. Obrócić dźwignię regulacyjną do dołu.
3. Skręcić uchwyt wizjera z uchwytem na głowę.

4.1.2 Montaż

B

1. Wyśrodkować uchwyt wizjera względem wyściełanej strony uchwytu na głowę.
2. Skręcić uchwyt wizjera z uchwytem na głowę.

4.1.3 Zakładanie

C

1. Uchwyt na głowę nałożyć wyściełaną stroną na czoło.
2. Dopasować pasek tak, aby kabłąk nagłowny przylegał do głowy.
3. Dokręcić zapięcie tak, aby uchwyt na głowę ściśle przylegał do głowy.

4.2 UCHWYT HEŁMU

4.2.1 Montaż

D

1. Uchwyt hełmu zamocować na hełmie ochronnym gumowym ściągaczem.
2. Dopasować obwód uchwytu hełmu za pomocą gumowego ściągacza.
   ► Uchwyt hełmu powinien mocno przylegać do hełmu ochronnego.

5. CZYSZCZENIE

Zabrudzenia usuwać łagodnym roztworem wody z mydłem i letnią wodą. Następnie opłukać i osuszyć miękką, czystą i niepowodującą zarysowań bawełnianą ściereczką. Nie stosować środków czyszczących zawierających alkohol, materiałów ściernych ani rozpuszczalników. Do czyszczenia nie używać ręczników papierowych.

6. TRANSPORT

Transportować w etui ochronnym lub innym pojemniku do przechowywania.

7. MAGAZYNOWANIE

Przechowywać w etui ochronnym lub innym pojemniku do przechowywania. W temperaturze od +5°C do +40°C przy wilgotności względnej poniżej 90%. Nie przechowywać w pobliżu żrących, agresywnych substancji chemicznych, rozpuszczalników, wilgoci i brudu.

8. CZAS PRZYDATNOŚCI DO UŻYTKU

Zutylizować najpóźniej 2 lata od daty produkcji oraz w razie uszkodzeń lub silnego zabrudzenia. Data produkcji jest nadrukowana (w formacie MM/RRRR) na opakowaniu lub etykiecie.

9. UTYLIZACJA

W przypadku użytkowania zgodnie z przeznaczeniem wyrzucić do odpadów komunalnych.

10. CERTYFIKACJA

Ochrona twarzy zgodna z EN 166:2001. Zgodność z rozporządzeniem w sprawie środków ochrony indywidualnej (UE) 2016/425. Klasa ryzyka II
Organ sprawdzający i certyfikujący: CCQS UK, Ltd. · 5 Harbour Exchange Square · Canary Wharf · London E14 9GE · United Kingdom · Notified Body number: 1105
Deklaracja zgodności UE jest dostępna pod adresem:
https://www.hoffmann-group.com/service/downloads/doc

pt SUPORTE PARA A CABEÇA, SUPORTE PARA CAPACETE

1. INDICAÇÕES GERAIS

Ler e respeitar o manual de instruções, guardar para referência futura e manter sempre disponível para consulta.

2. DESCRIÇÃO DO PRODUTO

2.1 SUPORTE PARA A CABEÇA

Suporte para a cabeça com almofada de espuma e fecho rotativo para ajuste do tamanho. Inclinação da lente ajustável.

2.2 SUPORTE PARA CAPACETE

Suporte para capacete com mecanismo articulado de dois níveis.

3. SEGURANÇA

3.1 INDICAÇÕES BÁSICAS DE SEGURANÇA

Reação alérgica
O material utilizado é hipoalergénico, contudo, podem ocorrer reações alérgicas em caso de contacto com pele sensível.
► Em caso de reação alérgica, não voltar a utilizar a proteção do rosto. Consultar um médico.

Proteção do rosto danificada
Limitação do efeito protetor em caso de danos ou sujidade intensa.
► Inspeção visual externa da proteção do rosto quanto a riscos, estilhaçamentos ou outros danos antes de cada utilização.
► Substituir a proteção do rosto riscada ou danificada e não voltar a utilizar.

Divergências entre a marcação das lentes e da armação
Perigo de ferimentos devido à proteção insuficiente da proteção do rosto.
► Em caso de divergências entre as marcações, deve ser observado o valor mais baixo.

3.2 UTILIZAÇÃO ADEQUADA

3.2.1 Suporte para a cabeça

Para a admissão de uma viseira transparente. Para utilizar diretamente na cabeça sem proteção para a cabeça. Combinável com a viseira transparente
n.º 097883, 097884. Utilização à temperatura ambiente. Para utilização com temperaturas extremamente elevadas, a marcação do suporte e da viseira requer a letra T atrás da letra para a resistência mecânica. Caso contrário, a proteção do rosto só deve ser utilizada à temperatura ambiente.

3.2.2 Suporte para capacete

Para a admissão de uma viseira transparente. Combinável com capacete de proteção e viseira transparente com forma reta n.º 097883, 097884. Utilização à temperatura ambiente. Para utilização com temperaturas extremamente elevadas, a marcação do suporte e da viseira requer a letra T atrás da letra para a resistência mecânica. Caso contrário, a proteção do rosto só deve ser utilizada à temperatura ambiente.

3.2.3 Marcação do suporte

Observar o código de referência no suporte e na viseira.

Abreviatura do fabricante	
HO	HOLEX
Norma	
EN 166	Norma aplicada
Resistência mecânica	
B	Choque com média energia 120 m/s

Em caso de divergências entre as marcações do suporte e da viseira, deve ser observado o valor mais baixo.

3.3 UTILIZAÇÃO INDEVIDA

3.3.1 Suporte para a cabeça

Não combinar com proteção para a cabeça. O efeito protetor não deve ser limitado pela combinação com outro equipamento de proteção e o utilizador não deve ser prejudicado no seu trabalho. Montar a viseira transparente prevista para o suporte.

3.3.2 Suporte para capacete

O efeito protetor não deve ser limitado pela combinação com outro equipamento de proteção e o utilizador não deve ser prejudicado no seu trabalho. Montar a viseira transparente prevista para o suporte.

4. MONTAGEM

⚠ CUIDADO

Perigo de ferimentos devido a transmissão de choques
A proteção do rosto que seja utilizada sobre óculos pode transmitir choques e ferir o utilizador.
► Ter atenção ao assento correto dos óculos e da proteção do rosto.

4.1 SUPORTE PARA A CABEÇA

4.1.1 Ajustar a inclinação da lente

A

✓ A admissão da viseira está desmontada.
1. Colocar a alavanca de ajuste na horizontal e empurrar para a posição desejada.
2. Rodar a alavanca de ajuste para baixo.
3. Aparafusar a admissão da viseira ao suporte para a cabeça.

4.1.2 Montagem

B

1. Alinhar a admissão da viseira sobre o lado almofadado do suporte para a cabeça.
2. Aparafusar a admissão da viseira ao suporte para a cabeça.

4.1.3 Colocação

C

1. Colocar o suporte para a cabeça com o lado almofadado para a frente.
2. Adaptar o cinto até o apoio da cabeça assentar na cabeça.
3. Rodar o fecho rotativo até o suporte para a cabeça estar bem encostado à cabeça.

4.2 SUPORTE PARA CAPACETE

4.2.1 Montagem

D

1. Fixar o suporte para capacete com o cordão de borracha no capacete de proteção.
2. Ajustar a largura do suporte para capacete com o cordão de borracha.
   ► O suporte para capacete está bem encostado ao capacete de proteção.

5. LIMPEZA

Remover as impurezas com uma solução de sabão suave e água morna. De seguida, lavar e secar com um pano de algodão macio, limpo e não abrasivo. Não usar produtos de limpeza alcoólicos e que contenham abrasivos ou solventes. Não limpar com toalhetes de papel.

6. TRANSPORTE

Transportar na capa de proteção ou na caixa de armazenamento.

7. ARMAZENAMENTO
Armazenar na capa de proteção ou na caixa de armazenamento. Armazenar a temperaturas entre +5°C e +40°C e com humidade relativa do ar inferior a 90%. Não armazenar perto de substâncias corrosivas, agressivas, químicas, de solventes, de humidade e sujidade.

8. DATA DE VALIDADE
Eliminar o mais tardar 2 anos após a data de fabrico, em caso de danos ou forte sujidade. Data de fabrico ver impressão (MM/AAAA) na embalagem ou rótulo.

9. ELIMINAÇÃO
Eliminar junto com o lixo doméstico após utilização adequada.

10. CERTIFICAÇÃO
Proteção do rosto em conformidade com EN 166:2001. Conformidade com o regulamento EPI (UE) 2016/425. Classe de risco II.
Testado e certificado por: CCQS UK, Ltd. · 5 Harbour Exchange Square · Canary Wharf · London E14 9GE · United Kingdom · Notified Body number: 1105
A declaração CE de conformidade está disponível no seguinte endereço:
https://www.hoffmann-group.com/service/downloads/doc

ro SUPORT PENTRU CAP, SUPORT PENTRU CASCĂ

1. INDICAȚII GENERALE
Citiți și respectați instrucțiunile de utilizare, păstrați-le pentru consultare ulterioară și asigurați-vă că acestea sunt disponibile în orice moment.

2. DESCRIEREA PRODUSULUI
2.1 SUPORT PENTRU CAP
Suport pentru cap cu pernă din spumă și cheie rotativă pentru ajustarea dimensiunii. Înclinare reglabilă a lentilei.
2.2 SUPORT PENTRU CASCĂ
Suport pentru cască cu mecanism de pliere în două trepte.

3. SIGURANȚĂ
3.1 INSTRUCȚIUNI FUNDAMENTALE DE SIGURANȚĂ
Reacție alergică
Materialul folosit este considerat hipoalergen. Cu toate acestea, este posibil să apară reacții alergice la contactul cu pielea sensibilă.
► În cazul unor reacții alergice, nu mai folosiți protecția pentru față. Mergeți la un control medical.

Protecție pentru față deteriorată
Îngrădirea capacității de protecție din cauza deteriorării sau murdăririi puternice.
► Înainte de fiecare utilizare, efectuați o inspecție vizuală a aspectului exterior pentru a identifica eventuale zgârieturi, cojirea sau deteriorarea în orice alt mod.
► Înlocuiți protecția pentru față deterioratp și nu o mai folosiți.

Diferențele dintre marcajul de pe lentile și cel de pe ramă
Pericol de vătămare din cauza protecției insuficiente asigurate de protecția pentru față.
► În cazul în care există diferențe între marcaje, se va lua în considerare valoarea mai mică.

3.2 UTILIZARE CONFORM DESTINAȚIEI
3.2.1 Suport pentru cap
Pentru prinderea vizierei transparente. Pentru purtarea directă pe cap fără protecție a capului. Poate fi combinat cu vizieră transparentă Cod 097883, 097884. Utilizare la temperatura camerei. Pentru utilizarea la temperaturi extrem de ridicate, marcajele suportului și ale vizierei trebuie să aibă litera T după litera pentru rezistență mecanică. În caz contrar, folosiți protecția pentru față numai la temperatura camerei.
3.2.2 Suport pentru cască
Pentru prinderea vizierei transparente. Poate fi combinat cască de protecție cu formă dreaptă şii vizieră transparentă Cod 097883, 097884. Utilizare la temperatura camerei. Pentru utilizarea la temperaturi extrem de ridicate, marcajele suportului și ale vizierei trebuie să aibă litera T după litera pentru rezistență mecanică. În caz contrar, folosiți protecția pentru față numai la temperatura camerei.
3.2.3 Marcajul suportului
Respectați codul de referință de pe suport și vizieră.

Prescurtarea denumirii producătorului	
HO	HOLEX

Standard	
EN 166	Standard aplicat

Rezistență mecanică	
B	Impact cu energie medie 120 m/s

În cazul în care există diferențe între marcajul de pe suport și cel de pe vizieră, se va lua în considerare valoarea mai mică.
3.3 UTILIZARE NECORESPUNZĂTOARE
3.3.1 Suport pentru cap
Nu combinați cu protecție pentru cap. Efectul de protecție nu trebuie să fie afectat de combinația cu alte echipamente de protecție, iar utilizatorul nu trebuie să fie obstrucționat în timpul lucrului. Montați numai viziera transparentă care este prevăzută pentru suport.
3.3.2 Suport pentru cască
Efectul de protecție nu trebuie să fie afectat de combinația cu alte echipamente de protecție, iar utilizatorul nu trebuie să fie obstrucționat în timpul lucrului. Montați numai viziera transparentă care este prevăzută pentru suport.

4. MONTAJ
⚠ PRECAUȚIE
Pericol de vătămare ca urmare a transmiterii șocurilor
Protecție pentru față care este purtată peste ochelari, poate transmite șocurile și poate vătăma utilizatorul.
► Aveți în vedere așezarea corectă a ochelarilor și a protecției pentru față.

4.1 SUPORT PENTRU CAP
4.1.1 Reglarea înclinării lentilei
A
✓ Suportul vizierei este demontat.
1. Poziționați maneta de reglare orizontal și împingeți-o în poziția dorită.
2. Rotiți maneta de reglare în jos.
3. Înșurubați suportul vizierei cu suportul pentru cap.

4.1.2 Montaj
B
1. Aliniați suportul vizierei peste partea căptușiră a suportului pentru cap.
2. Înșurubați suportul vizierei cu suportul pentru cap.

4.1.3 Așezare
C
1. Așezați suportul pentru cap cu partea căptușită spre frunte.
2. Ajustați chinga până când casca este pe cap.
3. Strângeți închiderea rotativă până când suportul pentru cap este fix pe cap.

4.2 SUPORT PENTRU CASCĂ
4.2.1 Montaj
D
1. Fixați suportul pentru cască cu șnurul elastic de casca de protecție.
2. Ajustați lățimea suportului pentru cască cu ajutorul șnurului elastic.
   ► Suportul pentru cască este fix pe casca de protecție.

5. CURĂȚARE
Eliminați impuritățile cu soluție de săpun neutru și apă călduță. Apoi clătiți ochelarii și ștergeți-i cu o lavetă de bumbac curată, neabrazivă. Nu folosiți pentru curățare agenți pe bază de alcool, cu proprietăți abrazive sau cu conținut de solvenți. Nu îi curățați cu șervețele de hârtie.

6. TRANSPORT
Transportați în husă de protecție sau cutie de păstrare.

7. DEPOZITARE
Depozitați în husă de protecție sau cutie de păstrare. Depozitați la temperaturi cuprinse între +5°C și +40°C și la o umiditate relativă a aerului sub 90%. A nu se depozita în apropierea substanțelor corozive, agresive, chimice, a solvenților, în condiții de umezeală sau murdărie.

8. PERIOADĂ DE VALABILITATE
Eliminați-i la deșeuri la cel mult 2 ani de la data fabricației, precum și în caz de deteriorare sau murdărire puternică. Data fabricației este marcată (ll/aaaa) pe ambalaj sau pe etichetă.

9. ELIMINAREA DEȘEURILOR
În cazul utilizării conforme cu destinația, a se elimina împreună cu deșeurile menajere.

10. CERTIFICARE
Protecție pentru față conform EN 166:2001. Conformitate cu Regulamentul (UE) 2016/425 privind echipamentele individuale de protecție. Categorie de risc II.
Verificat și certificat de către: CCQS UK, Ltd. · 5 Harbour Exchange Square · Canary Wharf · Londra E14 9GE · United Kingdom · Numărul organismului de certificare: 1105
Declarația de conformitate UE este disponibilă la următoarea adresă:
https://www.hoffmann-group.com/service/downloads/doc

sk DRŽIAK NA HLAVU, DRŽIAK NA PRILBU

1. VŠEOBECNÉ POKYNY
Prečítajte si návod na obsluhu, dodržiavajte v ňom uvedené pokyny, uschovajte ho pre neskoršie použitie a uložte ho na také miesto, aby bol vždy k dispozícii.

2. POPIS PRODUKTU
2.1 DRŽIAK NA HLAVU
Držiak na hlavu s čalúnením z penovej hmoty a otočným uzáverom na prestavenie veľkosti. Nastaviteľný sklon skla.
2.2 DRŽIAK NA PRILBU
Držiak na prilbu s dvojstupňovým zaklápacím mechanizmom.

3. BEZPEČNOSŤ
3.1 ZÁKLADNÉ BEZPEČNOSTNÉ POKYNY
Alergická reakcia
Použitý materiál je hypoalergénny, pri kontakte s citlivou pokožkou sa však môžu vyskytnúť alergické reakcie.
► V prípade alergickej reakcie prestaňte používať ochranu tváre. Navštívte lekára.

Poškodený prostriedok na ochranu tváre
Zníženie ochranného účinku v dôsledku poškodenia alebo silného znečistenia.
► Vonkajšia vizuálna kontrola škrabancov, odlupovania alebo iného poškodenia prostriedku na ochranu tváre pred každým použitím.
► Poškriabaný alebo poškodený prostriedok na ochranu tváre vymeňte a prestaňte ho používať.

Odchýlky medzi označením skla a rámu
Nebezpečenstvo poranenia v dôsledku nedostatočnej ochrany poskytovanej prostriedkom na ochranu tváre.
► Ak sú medzi označeniami odchýlky, musí sa zohľadniť nižšia hodnota.

3.2 ZAMÝŠĽANÉ POUŽITIE
3.2.1 Držiak na hlavu
Na uchytenie priehľadného tvárového štítu. Na priame nosenie na hlave bez ochrany hlavy. Kombinovateľný s priehľadným tvárovým štítom č. 097883, 097884. Použite pri izbovej teplote. Na to, aby bol produkt vhodný na použitie pri extrémne vysokých teplotách, musí sa v označení držiaka a štítu nachádzať písmeno T za písmenom označujúcim mechanickú pevnosť. Inak používajte ochranu tváre len pri izbovej teplote.
3.2.2 Držiak na prilbu
Na uchytenie priehľadného tvárového štítu. Kombinovateľný s ochrannou prilbou s rovným tvarom a s priehľadným tvárovým štítom č. 097883, 097884. Použite pri izbovej teplote. Na to, aby bol produkt vhodný na použitie pri extrémne vysokých teplotách, musí sa v označení držiaka a štítu nachádzať písmeno T za písmenom označujúcim mechanickú pevnosť. Inak používajte ochranu tváre len pri izbovej teplote.
3.2.3 Označenie držiaka
Pozrite si referenčný kód na držiaku a štíte.

Krátka značka výrobcu	
HO	HOLEX

Norma	
EN 166	Použitá norma

Mechanická pevnosť	
B	Náraz so strednou energiou 120 m/s

V prípade rozdielov medzi označením držiaka a štítu sa musí brať do úvahy nižšia hodnota.
3.3 POUŽÍVANIE V ROZPORE S URČENÍM
3.3.1 Držiak na hlavu
Nekombinujte s ochranou hlavy. Ochranný účinok nesmie byť narušený kombináciou s iným ochranným vybavením a užívateľ nesmie byť v jeho práci obmedzovaný. Montujte len priehľadný tvárový štít, ktorý je určený pre držiak.
3.3.2 Držiak na prilbu
Ochranný účinok nesmie byť narušený kombináciou s iným ochranným vybavením a užívateľ nesmie byť v jeho práci obmedzovaný. Montujte len priehľadný tvárový štít, ktorý je určený pre držiak.

4. MONTÁŽ
⚠ UPOZORNENIE
Nebezpečenstvo poranenia kvôli prenosu nárazov
Ochrana tváre, ktorá sa používa cez okuliare, môže prenášať nárazy a zraniť používateľa.
► Dbajte na správnu polohu okuliarov a ochrany tváre.

4.1 DRŽIAK NA HLAVU
4.1.1 Nastavenie sklonu skla
A
✓ Uchytenie štítu je odmontované.
1. Nastavte prestavovaciu páčku do vodorovnej polohy a posúvaním nastavte želanú polohu.
2. Otočte prestavovaciu páčku nadol.
3. Zoskrutkujte uchytenie štítu s držiakom na hlavu.

4.1.2 Montáž
B
1. Upevnenie štítu zarovnajte podľa čalúnenej strany na držiaku na hlavu.
2. Zoskrutkujte uchytenie štítu s držiakom na hlavu.

4.1.3 Nasadenie
C
1. Držiak na hlavu nasaďte čalúnenou stranou na čelo.
2. Upravte remienok tak, aby hlavový strmeň priliehal k hlave.
3. Utiahnite otočný uzáver tak, aby držiak na hlavu tesne priliehal k hlave.

4.2 DRŽIAK NA PRILBU
4.2.1 Montáž
D
1. Držiak na prilbu s gumovým sťahovaním upevnite na ochrannú prilbu.
2. Gumovým sťahovaním upravte šírku držiaka na prilbu.
   ► Držiak na prilbu tesne prilieha k ochrannej prilbe.

5. ČISTENIE
Odstráňte nečistoty jemnou mydlovou vodou a vlažnou vodou. Potom umyte a utrite mäkkou, čistou, neabrazívnou bavlnenou handričkou. Nepoužívajte čistiace prostriedky obsahujúce alkohol, abrazívne čistiace prostriedky alebo čistiace prostriedky na báze rozpúšťadiel. Nečistite papierovou utierkou.

6. PREPRAVA
Prepravujte v ochrannom obale alebo skladovacom boxe.

7. SKLADOVANIE
Skladujte v ochrannom obale alebo skladovacom boxe. Skladujte pri teplote od +5 °C do +40 °C a pri relatívnej vlhkosti pod 90 %. Neskladujte v blízkosti leptavých, agresívnych, chemických látok, rozpúšťadiel, vlhkosti a nečistôt.

8. DOBA POUŽITEĽNOSTI
Zlikvidujte najneskôr 2 roky od dátumu výroby, ako aj v prípade poškodenia alebo silného znečistenia. Dátum výroby je uvedený na výtlačku (MM/RRRR) na obale alebo na štítku.

9. LIKVIDÁCIA
Po určenom použití zlikvidujte ako domový odpad.

10. CERTIFIKÁCIA
Ochrana tváre podľa EN 166:2001. Zhoda s nariadením o OOP (EÚ) 2016/425. Kategória rizika II.
Kontrolu a certifikáciu produktu vykonal: CCQS UK, Ltd. · 5 Harbour Exchange Square · Canary Wharf · London E14 9GE · United Kingdom · Notified Body number: 1105
Vyhlásenie o zhode EÚ je dostupné na tejto adrese:
https://www.hoffmann-group.com/service/downloads/doc

sl NAGLAVNO DRŽALO, DRŽALO ZA ČELADO

1. SPLOŠNA NAVODILA
Preberite navodilo za uporabo in ga upoštevajte. Shranite ga za poznejšo referenco in poskrbite, da je ves čas na voljo.

2. OPIS IZDELKA
2.1 NAGLAVNO DRŽALO
Naglavno držalo s penasto gumo in vrtljivim zapiralom za nastavitev velikosti. Nastavljiv naklon stekel.
2.2 DRŽALO ZA ČELADO
Držalo za čelado z dvostopenjskim mehanizmom za zlaganje.

3. VARNOST
3.1 OSNOVNI VARNOSTNI NAPOTKI
Alergična reakcija
Uporabljen material je hipoalergen, vendar pa lahko pri stiku z občutljivo kožo pride do alergične reakcije.
► V primeru alergične reakcije zaščite obraza ne uporabljajte več. Poiščite zdravniško pomoč.

Poškodovana zaščita obraza
Manjši zaščitni učinek zaradi poškodbe ali močne umazanosti.
► Pred vsako uporabo opravite zunanji vizualni pregled zaščite obraza glede prask, cepljenja in luščenja ter drugih poškodb.
► Popraskano ali poškodovano zaščito obraza zamenjajte in je ne uporabljajte več.

Odstopanja med oznako stekel in oznako okvirja
Nevarnost poškodb zaradi nezadostne zaščite z zaščito obraza.
► V primeru odstopanj med oznakami upoštevajte manjšo vrednost.

3.2 NAMEN UPORABE
3.2.1 Naglavno držalo
Za namestitev prozornega zaščitnega vizirja. Za neposredno nošenje na glavi brez zaščite glave. Možnost kombiniranja s prozornim zaščitnim vizirjem art. 097883, 097884. Uporaba pri sobni temperaturi. Za uporabo pri izjemno visokih temperaturah morajo biti držala in vizirji označeni s črko T za črko za mehansko trdnost. V nasprotnem primeru zaščito obraza uporabljajte samo pri sobni temperaturi.
3.2.2 Držalo za čelado
Za namestitev prozornega zaščitnega vizirja. Možnost kombiniranja z zaščitno čelado z ravno obliko in prozornim zaščitnim vizirjem art. 097883, 097884. Uporaba pri sobni temperaturi. Za uporabo pri izjemno visokih temperaturah morajo biti držala in vizirji označeni s črko T za črko za mehansko trdnost. V nasprotnem primeru zaščito obraza uporabljajte samo pri sobni temperaturi.
3.2.3 Oznaka držala
Upoštevajte referenčno kodo na držalu in vizirju.

Kratka oznaka proizvajalca	
HO	HOLEX

Standard	
EN 166	Uporabljeni standard

Mehanska trdnost	
B	Srednjeenergijski udarci delcev 120 m/s

V primeru odstopanj med oznako držala in oznako vizirja upoštevajte manjšo vrednost.
3.3 NAPAČNA UPORABA
3.3.1 Naglavno držalo
Ne uporabljajte skupaj z zaščito glave. Kombiniranje z drugo zaščitno opremo ne sme vplivati na zaščito in uporabnik ne sme biti oviran pri svoji dejavnosti. Montirajte samo prozorni zaščitni vizir, ki je predviden za držalo.
3.3.2 Držalo za čelado
Kombiniranje z drugo zaščitno opremo ne sme vplivati na zaščito in uporabnik ne sme biti oviran pri svoji dejavnosti. Montirajte samo prozorni zaščitni vizir, ki je predviden za držalo.

4. MONTAŽA
⚠ POZOR
Nevarnost poškodb zaradi prenosa udarcev
Zaščita obraza, ki se nosi čez očala, lahko prenese udarce in poškoduje uporabnika.
► Pazite, da so očala in zaščita obraza pravilno nameščeni.

4.1 NAGLAVNO DRŽALO
4.1.1 Nastavitev naklona stekel
A
✓ Nastavek za vizir je demontiran.
1. Nastavno ročico postavite vodoravno in jo potisnite na želeni položaj.
2. Nastavno ročico obrnite navzdol.
3. Nastavek za vizir privijte na naglavno držalo.

4.1.2 Montaža
B
1. Nastavek za vizir namestite nad podloženo stranjo naglavnega držala.
2. Nastavek za vizir privijte na naglavno držalo.

4.1.3 Namestitev
C
1. Naglavno držalo s podloženo stranjo namestite na čelo.
2. Prilagodite trak tako, da se naglavni lok prilega glavi.
3. Vrtljivo zapiralo zategnite tako, da se naglavno držalo tesno prilega glavi.

4.2 DRŽALO ZA ČELADO
4.2.1 Montaža
D
1. Z gumijasto vrvico pritrdite držalo za čelado na zaščitno čelado.
2. Z gumijasto vrvico prilagodite širino držala za čelado.
   ► Držalo za čelado je fiksno nameščeno na zaščitni čeladi.

5. ČIŠČENJE
Umazanija se odstranjuje z blago milnico in mlačno vodo. Nato sperite in obrišite z mehko in čisto bombažno krpo, ki ne odrgne površine. Ne uporabljajte čistilnih sredstev, ki vsebujejo alkohol, brusna sredstva ali topila. Ne čistite z papirnatimi brisačami.

6. TRANSPORT
Transportirajte v zaščitnem etuiju ali škatli za shranjevanje.

7. SHRANJEVANJE
Shranjujte v zaščitnem etuiju ali škatli za shranjevanje. Shranjujte pri temperaturi med +5 °C in +40 °C ter relativni zračni vlažnosti pod 90 %. Ne shranjujte v bližini jedkih, agresivnih, kemičnih substanc, topil, vlage in umazanije.

8. ČAS UPORABNOSTI
Odstranite najpozneje 2 leti po datumu proizvodnje in v primeru poškodb ali močne umazanosti. Za datum proizvodnje glejte natis (MM/LLLL) na embalaži ali etiketi.

9. ODSTRANJEVANJE
Po ustrezni uporabi odstranite med gospodinjske odpadke.

10. CERTIFIKAT
Zaščita obraza je v skladu z EN 166:2001. Skladnost z Uredbo o osebni varovalni opremi (EU) 2016/425. Razred tveganja II.
Testirano in certificirano s strani: CCQS UK, Ltd. · 5 Harbour Exchange Square · Canary Wharf · London E14 9GE · Velika Britanija · Številka priglašenega organa: 1105
Izjava EU o skladnosti je na voljo na naslednjem naslovu:
https://www.hoffmann-group.com/service/downloads/doc

sv HUVUDHÅLLARE, HJÄLMHÅLLARE

1. ALLMÄNNA ANVISNINGAR
Läs bruksanvisningen, följ den, förvara den för senare referens och ha den alltid till hands.

2. PRODUKTBESKRIVNING
2.1 HUVUDHÅLLARE
Huvudhållare med skumplaststoppning och vridlås för storleksjustering. Inställbar skärmlutning.
2.2 HJÄLMHÅLLARE
Hjälmhållare med tvåstegs hopfällningsmekanism.

3. SÄKERHET
3.1 GRUNDLÄGGANDE SÄKERHETSFÖRESKRIFTER
Allergisk reaktion
Det material som används betraktas som hypoallergent, men trots detta kan en allergisk reaktion uppkomma vid kontakt med känslig hud.
► Sluta att använda ansiktsskyddet om en allergisk reaktion uppkommer. Sök läkare.

Skadat ansiktsskydd
Begränsad skyddseffekt vid skada eller kraftig nedsmutsning.
► Gör före varje användning en utvändig visuell kontroll av att ansiktsskyddet inte har några repor, avflagningar eller andra skador.
► Byt ansiktsskyddet om det är repat eller skadat och använd det inte längre.

Avvikelser mellan skärm- och rammärkningen
Risk för personskador om ansiktsskyddet inte ger tillräckligt skydd.
► Om märkningarna avviker från varandra gäller det lägre värdet.

3.2 AVSEDD ANVÄNDNING
3.2.1 Huvudhållare
För fastsättning av ett klarvisir. För att bäras direkt på huvudet utan huvudskydd. Kan kombineras med klarvisir nr 097883, 097884. Användning vid rumstemperatur. För användning vid extremt hög temperatur måste hållar- och visirmärkningarna innehålla bokstaven T efter bokstaven för mekanisk hållfasthet. Använd i annat fall ansiktsskyddet bara vid rumstemperatur.
3.2.2 Hjälmhållare
För fastsättning av ett klarvisir. Kan kombineras med skyddshjälm med rak form och klarvisir br 097883, 097884. Användning vid rumstemperatur. För användning vid extremt hög temperatur måste hållar- och visirmärkningarna innehålla bokstaven T efter bokstaven för mekanisk hållfasthet. Använd i annat fall ansiktsskyddet bara vid rumstemperatur.
3.2.3 Hållarmärkning
Följ referenskoden på hållaren och visiret.

Förkortning tillverkare	
HO	HOLEX

Norm	
EN 166	Tillämpad norm

Mekanisk hållfasthet	
B	Stöt med medelhög energi, 120 m/s

Vid avvikelse mellan hållar- och visirmärkningarna gäller det lägre värdet.
3.3 FELAKTIG ANVÄNDNING
3.3.1 Huvudhållare
Får inte kombineras med huvudskydd. Kombination med annan skyddsutrustning får inte påverka skyddseffekten och inte heller hindra användaren i arbetet. Montera enbart klarvisir som är avsedda för hållare.
3.3.2 Hjälmhållare
Kombination med annan skyddsutrustning får inte påverka skyddseffekten och inte heller hindra användaren i arbetet. Montera enbart klarvisir som är avsedda för hållare.

4. MONTERING
⚠ OBSERVA
Risk för personskador på grund av överföring av stötar
Ansiktsskydd som bärs ovanpå ordinarie glasögon kan överföra stötar och skada användaren.
► Se noga till att de ordinarie glasögonen och ansiktsskyddet sitter rätt.

4.1 HUVUDHÅLLARE
4.1.1 Inställning av skärmlutning
A
✓ Visirfästet har demonterats.
1. Ställ justeringsspaken vågrätt och skjut den till önskat läge.
2. Vrid justeringsspaken nedåt.
3. Skruva fast visirfästet på huvudhållaren.

4.1.2 Montering
B
1. Rikta upp visirfästet via huvudhållarens stoppade sida.
2. Skruva fast visirfästet på huvudhållaren.

4.1.3 Påtagning
C
1. Sätt på huvudhållaren med den stoppade sidan mot pannan.
2. Justera remmen så att huvudbygeln ligger an mot hjässan.
3. Dra åt vridlåset tills huvudhållaren ligger an tätt mot huvudet.

4.2 HJÄLMHÅLLARE
4.2.1 Montering
D
1. Sätt fast hjälmhållaren på skyddshjälmen med gummibandet.
2. Justera hjälmhållarens vidd med gummibandet.
   ► Hjälmhållaren ska ligga an stadigt mot skyddshjälmen.

5. RENGÖRING
Avlägsna smuts med mild tvållösning och ljummet vatten. Skölj sedan glasögonen och torka dem med en ren bomullstrasa som inte repar. Använd inga alkohol-, slipmedels- eller lösningsmedelshaltiga rengöringsmedel. Rengör dem inte med pappersdukar.

6. TRANSPORT
Transportera i skyddshölje eller förvaringsbox.

7. FÖRVARING
Förvara i skyddshölje eller förvaringsbox. Förvara vid temperaturer mellan +5 °C och +40 °C och relativ luftfuktighet lägre än 90 %. Förvara inte i närheten av frätande, aggressiva eller kemiska ämnen, lösningsmedel, fukt eller smuts.

8. HÅLLBARHETSTID
Kassera glasögonen senast 2 år efter tillverkningsdatumet och om de blir skadade eller starkt smutsiga. Tillverkningsdatum se påskriften (MM/ÅÅÅÅ) på förpackningen eller etiketten.

9. AVFALLSHANTERING
Sortera som hushållsavfall efter avsedd användning.

10. CERTIFIERING
Ansiktsskydd enligt EN 166:2001. Uppfyller kraven i PSU-förordningen (EU) 2016/425. Riskklass II.
Provade och certifierade av: CCQS UK, Ltd. · 5 Harbour Exchange Square · Canary Wharf · London E14 9GE · Storbritannien· Anmält organ nummer: 1105
EU-försäkran om överensstämmelse finns på följande adress:
https://www.hoffmann-group.com/service/downloads/doc